Nenn-Inhalt:	1000 Ltr.	Tats. Inhalt:	ca.1043 Ltr.
Mantelinhalt:	5,3 Ltr./cm	Bodeninhalt:	36 Ltr.
Mantelhöhe ges.:	1832 mm		
Aufteilung Mantelumfang:	1 Stück		
Werkstoff:	1.4301 (V2A)	1.4404 (V4A)	
Oberfläche:	1.4301-IIId	1.4404-IIId	

Maß- und Inhaltsangaben können auf Grund von fertigungstechnischen und verfahrensbedingten Toleranzen abweichen.

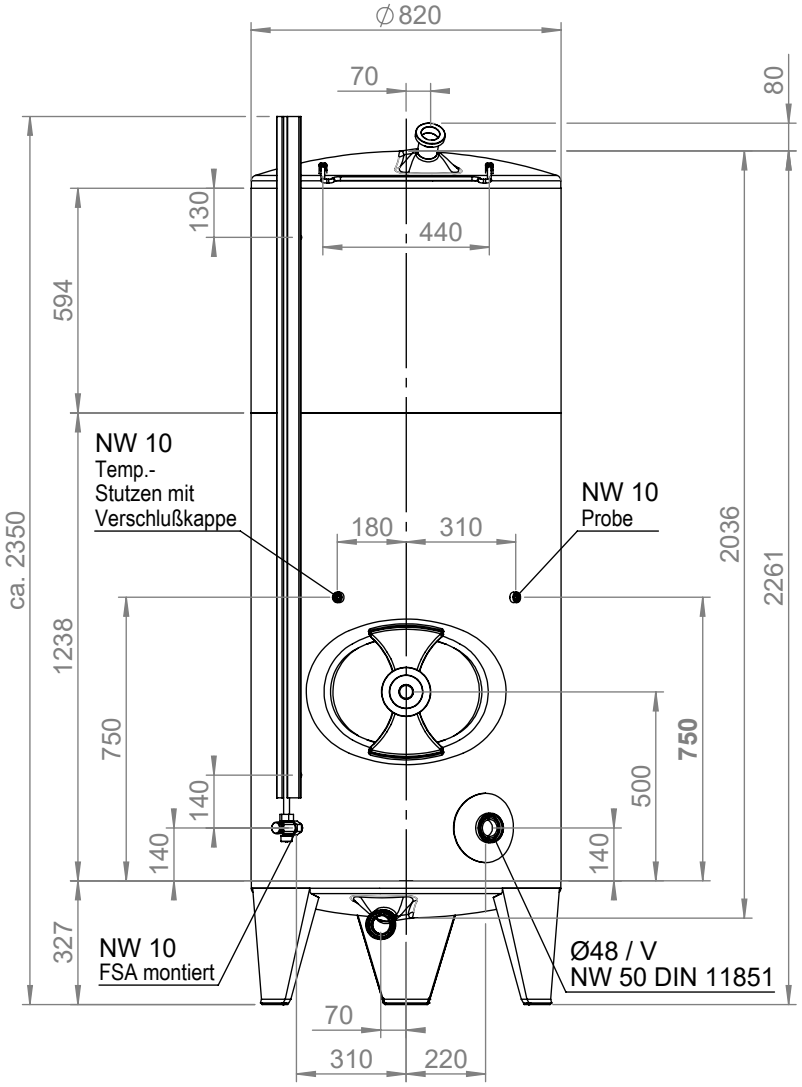

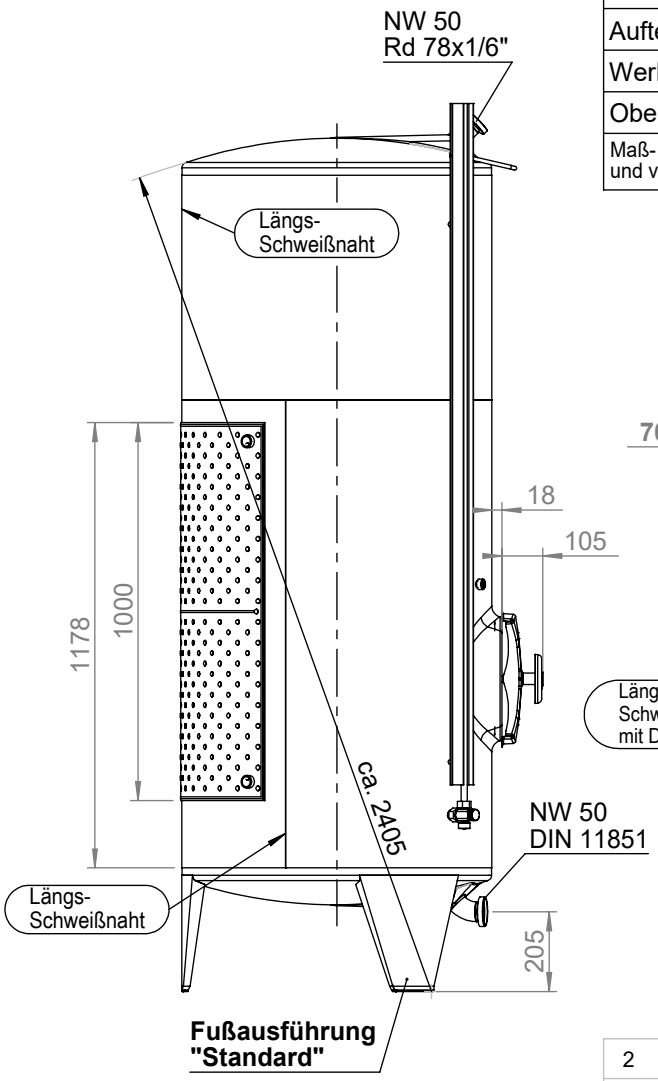

Doppelmantelanordnung:
von vorne nicht sichtbar
Doppelmantelfläche: ca. 0,9 m²
2x G1" AG (Wasseranschlüsse)

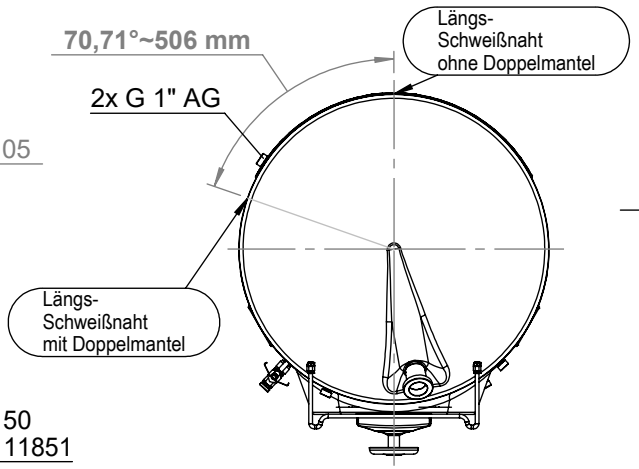

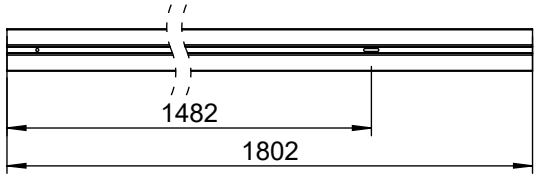

Trägerprofil für Füllstandsanzeige:
Rohrlänge: 1862 mm
Literskala abschneiden bei 155 Ltr.

Zust.	Änderung	Datum	Name
2	Blatt mit Dateieigenschaften eingefügt	26.05.25	CS
1	Zeichnung überarbeitet und aktualisiert	02.02.23	Lu.

Freigabe erteilt am / durch:

Maßstab	1:20
Datum	21.01.13
Name	Vöhringer