Dachrandgel?nder nach UVV mit:
St?tze ø40x1,5
Handlauf ø40x1,5
Knieleiste ø28x1,5 (1x)
Fu?leiste Bl 100x3,0
(lose Mitlieferung- als kptl. Einheit schraubbar)

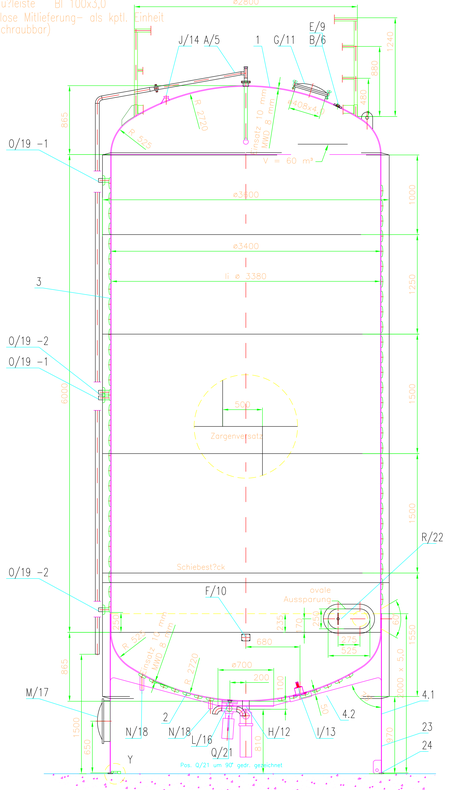

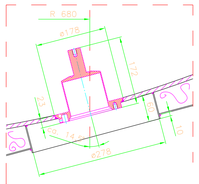

OK Fundament ist flügelgeglättet herzustellen oder in ähnlicher Ausführung möglich.
Toleranzbereich max. ± 3,0 mm
Bei Rückfragen Rücksprache unter 0831 / 571180

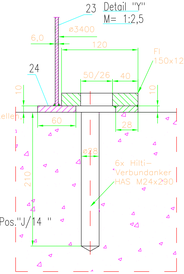

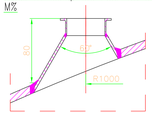

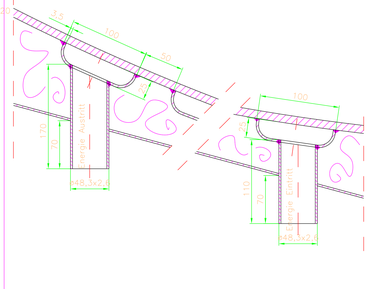

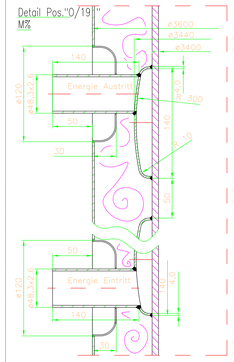

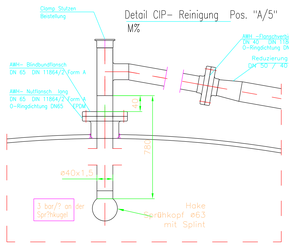

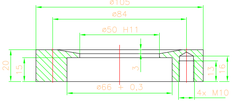

Ullmann & Co. GmbH
Edelstahl – Apparatebau
87437 Kempten/Dessel?tz-24

Herstell Nr. 5854-F3 2005
Baujahr
max. zul. Druck PS [bar] 7,0/-1 | Bel?ter 6,0 | Heiz-K?hlm. 7,0
Pr?fdruck Pf [bar] 8,4 | 7,2
Pr?fdatum
Volumen V [l] 64680 | 790
zul. Temperatur TS [°C] 148

Pos	Stk	DN	L?nge	Benennung	DIN	PN	Nr.
R	1	25	--	Probenahmeventil (Beistellung EB)	--	--	22
Q	1	65	--	Bodendoppelsitz-Sterilventil N35 Fa.mts mit 2 Reinigungsanschl.			21
P	1	25	--	Kabelschutzrohr bis 1,5 m ?ber Erdgleiche	--	--	20
O	4	40	--	Stutzen f?r K?hlsystem	2448	--	19
N	2	40	--	Stutzen f?r K?hlsystem	2448	--	18
M	1	500	--	Revisionsmannloch	--	--	17
L	1	25	--	Muffe f?r pt 100 Typ E+H TW47 (Beistellung EB)	--	--	16
K	1	--	--	entf?llt	--	--	15
J	1	2"	--	Tri-Clamp-ISO 2852 DN 51 2" f?r bauseitige Radarmessung			14
I	1	--	--	R?hrwerksflansch f?r Typ KFGR(r)-MR-300 Fa. PfR			13
H	1	80	110	Auslaufstutzen – Rohr ø 85x2	11850	--	12
G	1	400	--	Druck-Domdeckel mit Schwenkeinrichtung + Entlüftungsventil			11
F	1	--	--	Typenschild	--	--	10
E	1	--	--	DRD – Flansch f?r Differenzdruckmessung	--	--	9
D	1	--	--	entf?llt	--	--	8
C	1	--	--	entf?llt	--	--	7
B	1	811	--	Muffe f?r Vollmeldung Typ E+H Liquiphant	--	--	6
A	1	40	--	AWN Flanschverbindung mit Haka CIP-Spr?hkopf	1864/2	--	5

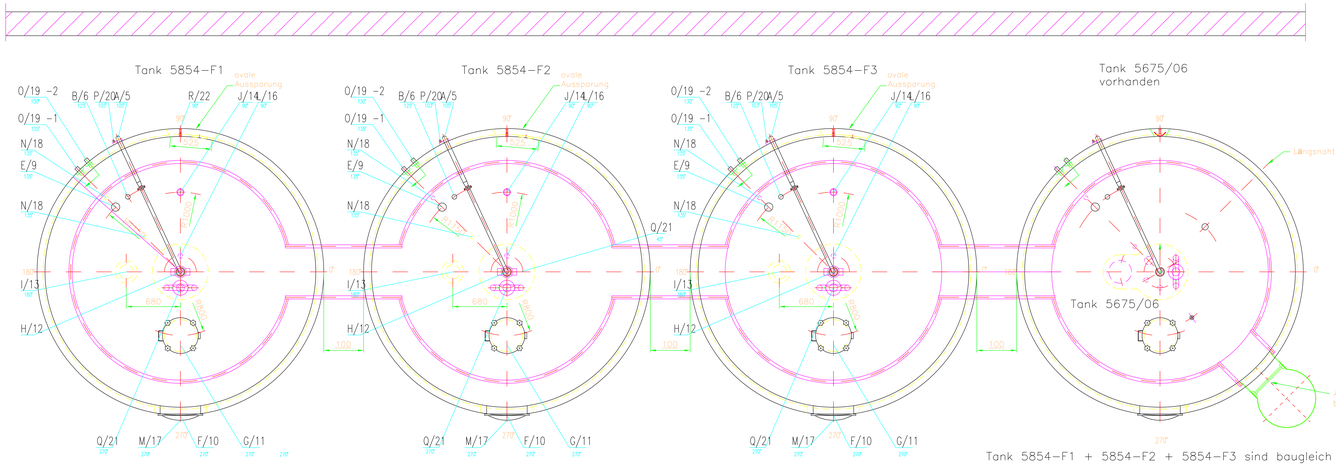

Tank 5854-F1 + 5854-F2 + 5854-F3 sind baugleich
L?ngsn?hte bei 0°

Stutzenstellung nur nach Draufsicht

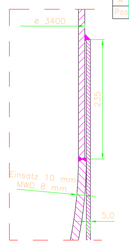

Wandst?rken Innenraum:	Wandst?rken Isolierung:
Bel?lterOberboden: 10 mm	Bel?lterOberboden: 2.0 mm
dto. Zylinder: 8 mm	dto. Zylinder: 2.0 mm
dto. Unterboden: 10 mm	dto. Unterboden: 2.0 mm
	dto. Standzarge: 5.0 mm
Wandst?rke K?hlsystem Zylinder: 3 mm	Mantel:
K?hlsystem Unterboden: 3.5 mm	Isolermaterial: 80 mm Mineralwolle

Betriebsverh?ltnisse	Bel?lter innen- Raum	Heiz- K?hlmantel	
min. / max. zul. Druck	±0 bar / +3.5	4.0	
min. / max. Temperatur	148° C	1° C	
Pr?fdruck	8.4 bar	7.2	
Inhalt: 64680 Liter	Nutzinhalt: 60.000 Liter	790	
Medium:	Trinkmilch	Erdwasser	

Schwei?faktor:	0.85/ Karbobogenboden 1.0
Schwei?naht:	innen geschliffen, außen gegl?ttet
	Bel?lter voll ablesbar und p?sswert
Schwei?naht:	1.4430 DIN 8556 - I?V EQ/NUNOSUC/PK?N
Werkstoff:	Produkt?ber?hrte Teile 1.4301 X5CrNi 18 10 DIN EN 10028-7 (2B Kaltgewalzt)
	restliche Teile 1.4301 X5CrNi 18 10 DIN EN 10028-7 (2B / 1D)
	Heiz- K?hlmantel 1.4301 X5CrNi 18 10 DIN EN 10028-7 (1D Warmgewalzt)
Pr?fgrundlage:	Druckger?te RL/AD-2000 Regelwerk
Arbeits- Zerst?rungsfreie Pr?fung gem?? AD 2000 HP 5/3	HP 5/2
WD- Schwei?ung DIN 1910, Schwei?zeugnisse AD 2000 HP/3	
Produkt?ber?hrte Teile mit WAZ 3.1 A/B	
nicht verma?te Kehlnahtblicke a= ex 0.7	
alle Sattelbleche mit 5 mm Nahtunterbrechung	
bei allen Flanschen Hauptachse Bel?lter lochfrei	

Technische Daten:	Kunde: Osterhusumer Meierei Witzwort eG Söden 11 25899 Witzwort
Typ/Nr.:	2006
Typ/Nr. Nr.:	5854-F1, F2, F3

ULLCO
Ullmann & Co. GmbH
Dieselstraße 24 TEL: (0049) 831/571184-0
87437 Kempten FAX: (0049) 831/571184-25

Liquiphant
Fa. E + H, Nr. 917 969-1001 (Typ 002)

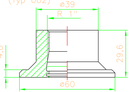

Weitergabe sowie Vervielf?ltigung dieser Urk?nden, Verwendung und Mitteilung ihres Inhalts ist untersagt, soweit nicht ausdr?cklich zugelassen. Zuwiderhandlung verpflichtet zu Schadenersatz. Alle Rechte vorbehalten, insbesondere f?r Patent-, Gebrauchsmuster- Eintragung vorbehalten. DIN 34 ff.

			Datum	Name	
			Gez.	10.12.07	Kl.
			Gepr.		
A	Pos. 5 und 11	05.03.08	Norm		
B	Pos. 3, Stutzen	20.07.09			
C	neues Blatt	03.12.09	Autnr. Nr.		
D	neues Blatt	03.12.09		5854/07	5854-F/07
E	neues Blatt	03.12.09			
Ersatz f. Nr.:			Datum	Name(Kurzz.)	Blatt

Erstellt in AUTOCAD 2004
Maßstab: 1:4301
Bezeichnung: Sterntank ? 60 m?
Gewicht: ca. 12 to
Blattgr.: 1 20
Strka: 3