Vorderansicht 0° - mit Außenmantel

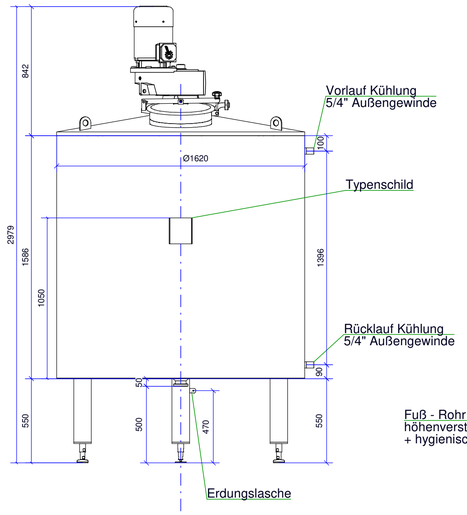

Seitenansicht 270° - ohne Außenmantel

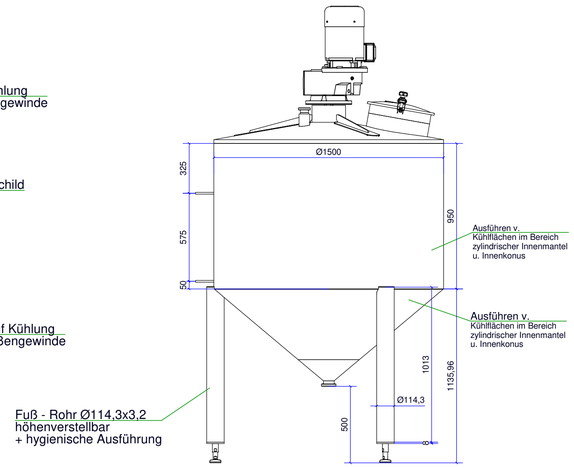

Rührwerks-Ansicht

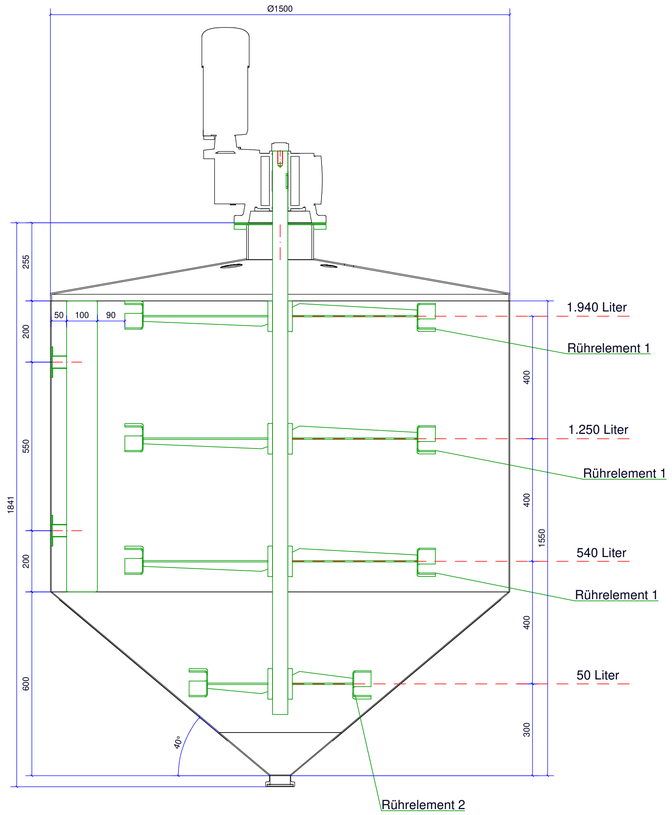

Typenschild

Inkl. Bahnenschliff im Übergangsbereich Zylinder / Tankdach bzw. Tankboden.

Ausführen v. Heiz-/Kühlflächen in Form von aufgeschweißten U-Profilen im Bereich Zylinder u. am Tankboden - ausgeführt als ein System.

Draufsicht Dach - mit Außenmantel

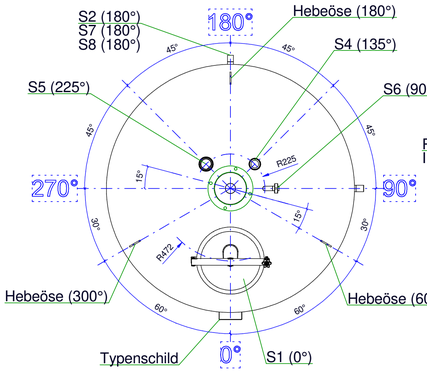

Draufsicht Dach - ohne Außenmantel

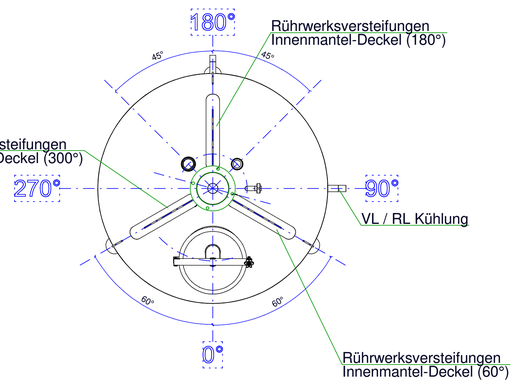

Detailansicht - Rührwelle

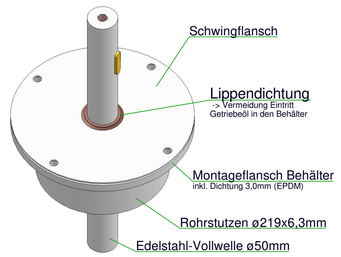

Detailansicht - Rührelement 1

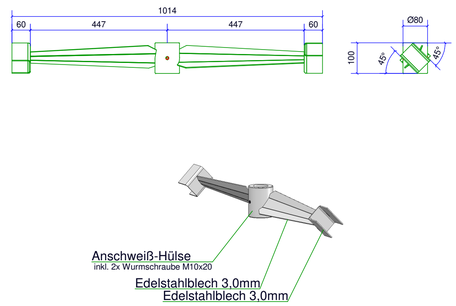

Detailansicht - Rührelement 2

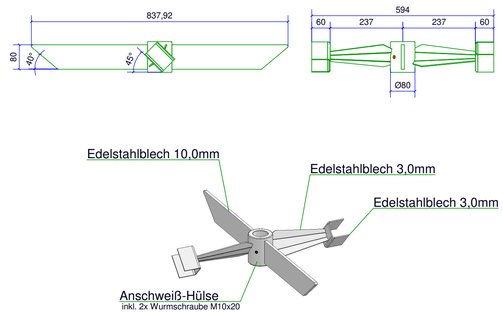

Detailansicht - Strömungsbrecher

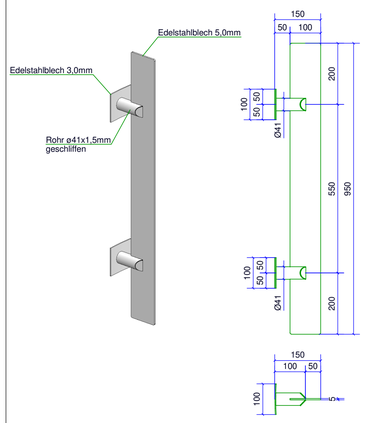

3D-Ansicht - ohne Außenm.

3D-Ansicht - mit Außenm.

3D-Ansicht - transp. Außenmantel

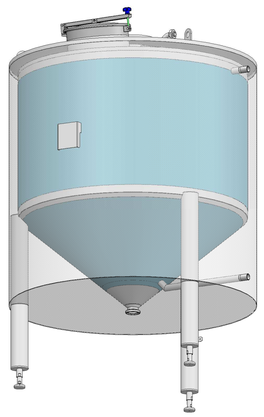

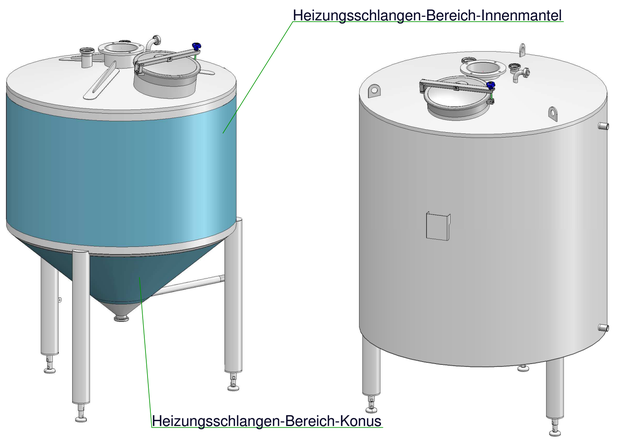

STUTZENTABELLE

NAME	STK.	DN	BENENNUNG	NORM	FLANSCH STUTZENTYP
S1	1	400	DOM Typ Mühlfellner	-	Domdeckel
S2	1	-	Grenzstandmesser (Schwinggabel AG)	-	Muffe 1"
S3	1	65	Entleerungsstutzen	DIN11851	Gewindestutzen
S4	1	50	Zulauf	DIN11851	Gewindestutzen
S5	1	65	Anschluss	DIN11851	Gewindestutzen
S6	1	25	Sprühkopfanschluss mit Sprühkopf	DIN11851	Rohrleitung + Sprühkopf
S7	1	12	Tauchhülse für Temperaturfühler	-	-
S8	1	12	Tauchhülse für Temperaturfühler	-	-
S9	1	300	Rührwerksflasch	-	Flansch
S10	1	-	Rührwerk	-	SK 4282AFB-132SP

HERSTELLER INFORMATIONEN

Hersteller	Mühlfellner Tankbau Ges.m.b.H
Behälter Nr.	487-2019
Jahr der Herstellung	2019
Schweißnahtfaktor	0,85
Schweißverfahren	WIG
Schweißtechnische Ausführung	EN ISO 5817 C
Schweißerprüfung	EN ISO 9606-1
Schweißzusatzwerkstoff	S / BÖHLER SAS 4-IG - 1.4576

ALLGEMEINE INFORMATIONEN

Werkstoff medienberührt	1.4404 / 1.4571 / 2B - kaltgewalzt
Werkstoff nicht medienberührt	1.440 / 1.4571 / 2B - kaltgewalzt
Werkstoff Pillowplate	-
Fuß-/Tragkonstruktion	1.4404 / 1.4571
Schrauben und Muttern	A4
Oberflächenrauigkeit mediumberührt	geschliffen, Ra < 0.80 µm
Oberflächenrauigkeit nicht mediumberührt	sprühgebeizt, ohne weitere Ra-Anforderungen
Stumpfnähte innen	geschliffen, gereinigt, Ra < 0.80 µm
Stumpfnähte aussen	gebürstet, gereinigt, ohne weitere Ra-Anforderungen
Kehlnähte innen	geschliffen, gereinigt, Ra < 0.80 µm
Kehlnähte aussen	gebürstet, gereinigt, ohne weitere Ra-Anforderungen

BETRIEBSPARAMETER	Behälter	
Inhalt (Theoretisches Volumen)	2.100 Liter	
Medium	Pastöser Kren	
Betriebsdruck	min. 0,0 / max. +0,10 barg	
Betriebstemperatur	min. +5 / max. +30 °C	
Designdruck	min. 0,0 / max. +0,20 barg	
Designtemperatur	min. ±0 / max. +50 °C	
Dichte		
Dichtung	EPDM	

AUSFÜHRUNGSPLAN

MÜHLFELLNER
TANKS DESIGN PROFILS
A-8461 EHRENHAUSEN
GAMLITZER STRAßE 126
T:+43(0)3453 2265 F:+43(0)3453 4107
www. muehlfellner.at

	Datum	Name
Bearb.	17.07.2019	Saurer C.
Gepr.		
Freig.		

Rev.	Änderung	Datum	Name
B	Rührwerk / Fußhöhe	17.07.	SC
A	Änderung durch Kunde	02.07.	VM

Maßstab: 1:20

Auftraggeber: Snack & Back GmbH Hfg. & Co. KG

Bauwerk: Lagertank für pastösen Kren

Bauteil: Gesamtansicht

Auftr.Nr.: 2019-T016

Zchng.Nr.: 2019-T016-01

Blatt 1 / 1

Rev. B

Diese Zeichnung ist unser geistiges Eigentum. Sie darf ohne unsere Zustimmung weder vervielfältigt noch Dritten zugänglich gemacht werden.

Ansicht nach DIN6 Methode 1

A1

17.07.2019