ALL RIGHTS RESERVED.
THIS DOCUMENT MAY NOT BE REPRODUCED OR UTILIZED IN ANY FORM OR BY ANY MEANS WITHOUT WRITTEN PERMISSION OF GIST-BROCADES N.V. DELFT, HOLLAND.

NOTE: VOOR HET ISOLEREN DE LASNADEN VAN DE BUITENKANT VAN DE BINNENTANK BEITSEN EN PASSIVEREN. DAARNA BUITENKANT VAN BINNENTANK ONTDOEN VAN VUIL, VET EN OLIE, MET ONTVETTINGSMIDDEL. DAN COATEN MET FOSTER 57-73 100 µm IN 2 LAGEN.

ONTWERPGEGEVENS		TANK	SPIRAAL / VERW.MANT
MEDIUM		GIST-EXTRACT	
SOORTELIJKE MASSA	KG/M3	1200	
WERKTEMPERATUUR	°C	60	
ONTWERPTEMPERATUUR	°C	100	
WERKDRUK	BAR	ATM	
ONTWERPDRUK	M. BAR	+7.5 / -2.5	
PROEFDRUK	BAR		
MATERIAAL	W.S.T.NR	1.4539 * CERT. 3.1B	
FLENSDRUKTRAP	PN	10	
FLENSBORING	DIN	2576	
ISOLATIE	MM	50	
AFWERKING INWENDIG		LASNADEN BEITSEN EN PASSIVEREN	
AFWERKING UITWENDIG		LASNADEN BORSTELEN EN PASSIVEREN	
FINISH		2B	
INSPECTIE		R.P.V.	
RÖNTGEN		KRUISNADEN + 100% PENETRANT	
LEEGGEWICHT	KG		
OPMERKINGEN			

STOMPENSTELLING

POS	AANT	DN	PN	OMSCHRIJVING	OPMERKINGEN
A	1	3"		UITLAAT	DIN. 11851
B	1	2"		INLAAT	DIN. 11851
C	1	1"		SPROEIBOL	TURBO DISC 100 - 360°
D	1	200		POEDER	
E	1	200		ONTLUCHTING	
F	1	400x500		MANGAT	KNUDSEN LKDI.
G	2	1"		NIVEAU SIGNALERING	E&H LIQUIPHANT FLANGE 917969.0000
H	1	2"		PROCESLUCHT	
I	1			ROERWERK AANSLUITING	FGRP. - 40 SL
J					

	50	1	SOK	1.4571	2"	
	49	1	AANLASDRAADSTUK	1.4571	2" DIN. 11851	
	48	1	AANLASDRAADSTUK	1.4571	1½" DIN. 11851	
	47	1	STRIP	1.4301	≠40x5 L=40	
	46	3	VOETPLAAT		ø195x15	
	45	3	PUP		ø114.3x3.05 L=1557	
	44	3	DUBBELINGSPLAAT		340x200x3	
	43	3	PLAAT	1.4301	d=3	
	42	1	PUP	1.4539	ø206x3 L=±100	
LEV. APV	41	1	FLENS		NW200	
	40	1	PUP	1.4539	ø76x2 L=±110	
	39	2	PUP	1.4301	ø154x2 L=70	
	38	1	ANTI-SCHUIMPUP	1.4539	ø51x1.5	
	37	1	AANLASDRAADSTUK	1.4571	3" DIN. 11851	
	36	4	STRIP	1.4301	≠50x6 L=150	
	35	1	PUP	1.4539	ø156x3 L=±135	
	34	4	STRIP	1.4301	≠60x6 L=±250	
	33	1	FLENS	1.4435 *	ø250/157x15	
	32	1	ISOLATIE BODEM	1.4301	ø1402x2 r=35 α=14°	
	31	1	ISOLATIE MANTEL	1.4301	x=2	
	30	1	ISOLATIE	STEENWOL	50	
	29					
	28	1	PLAAT	1.4301	4423x133x2	
	27	1	STRIP		≠50x6 L=4260	
	26	1	ISOLATIEKAAM	1.4301		
	25	1	MANGAT	1.4435 *	LKDI KNUDSEN 500x400	
	24	1	PAKKING	EPDM		
LEV. APV.	23	1	SPROEIBOL	1.4301	TURBO DISC 100 - 360°	
	22	1	PUPNIPPEL	1.4404	1" G	
	21	1	PUP	1.4539	ø38x1.5 L=665	
	20	1	PUP	1.4539	ø63.5x1.5 L=60	
	19	1	PAKKING	EPDM	2½" DIN. 11851	
	18	1	BL. PUNTSTUK	1.4571		
	17	1	AANLASDRAADSTUK			
	16	1	WARTELMOER	1.4571	2½" DIN. 11851	
41-120-LN	15	2	HUSOOG	1.4301		
4-323-4086	14	1	ONTLUCHTING			
	13					
	12					
	11					
	10					
	9					
	8					
840913 TW	7	3	SOK	1.4571	1" G	
	6	3	PUP	1.4301	ø63.5x1.5 L=1011	
4.323.4082	5	1	NAAMPLAAT			
4.323.4083	4	1	NAAMPLAATSTEUN	1.4301		
	3	1	BODEM CON.	1.4539 *	ø1306x3 r=35 α=14°	
	2	1	ROMP	1.4539 *	ø1306x3 L=1500	
	1	1	BODEM L.D.	1.4539 *	ø1306x3 r=50	

DRWG NR. — remarks

G	DIV. WIJZIGINGEN	30-10 1989	
F	NOZZLE H TOEGEVOEGD POS 44. GEWIJZIGD.	14-10 1989	
E	PDT MATR+ARTIKEL NR	26-9 1989	
D	STANDAARD ONTLUCHTING GEPLAATST	11-9 1989	
C	WIJZIGINGEN NAV. APV	24-8 1989	
B	WIJZIGINGEN TBV PRODUCTIE	1989	
Issue	Description	Date	

Scale 1:10 — Drawn E.H. v.d G — Checked — Approved — Date

holvrieka nirota
ord. 8912-157 tek. 4-123-5282

Title: 1 VERT. GEISOLEERDE TANK NR.: 07-V-02
INHOUD: 1.5 M3

SHEET 01 OF

Gist-brocades DELFT HOLLAND

Code no.	Building	S1	Dest.	S2	Year	
	1 4 9	3	4 0	4 8	9	0 1

Order no. — Proj. method — Size A1

Drawing no.	Location	B.	Serial no.	Iss.
07/V02 PRECOAT TANK 1.5m3	0 0 1	W	4 8 1 5 4 6	

Microfilmed: mm 0 10 20 30 40 50 60 70 80 90 100

FINAL DRAWING

001W 48154

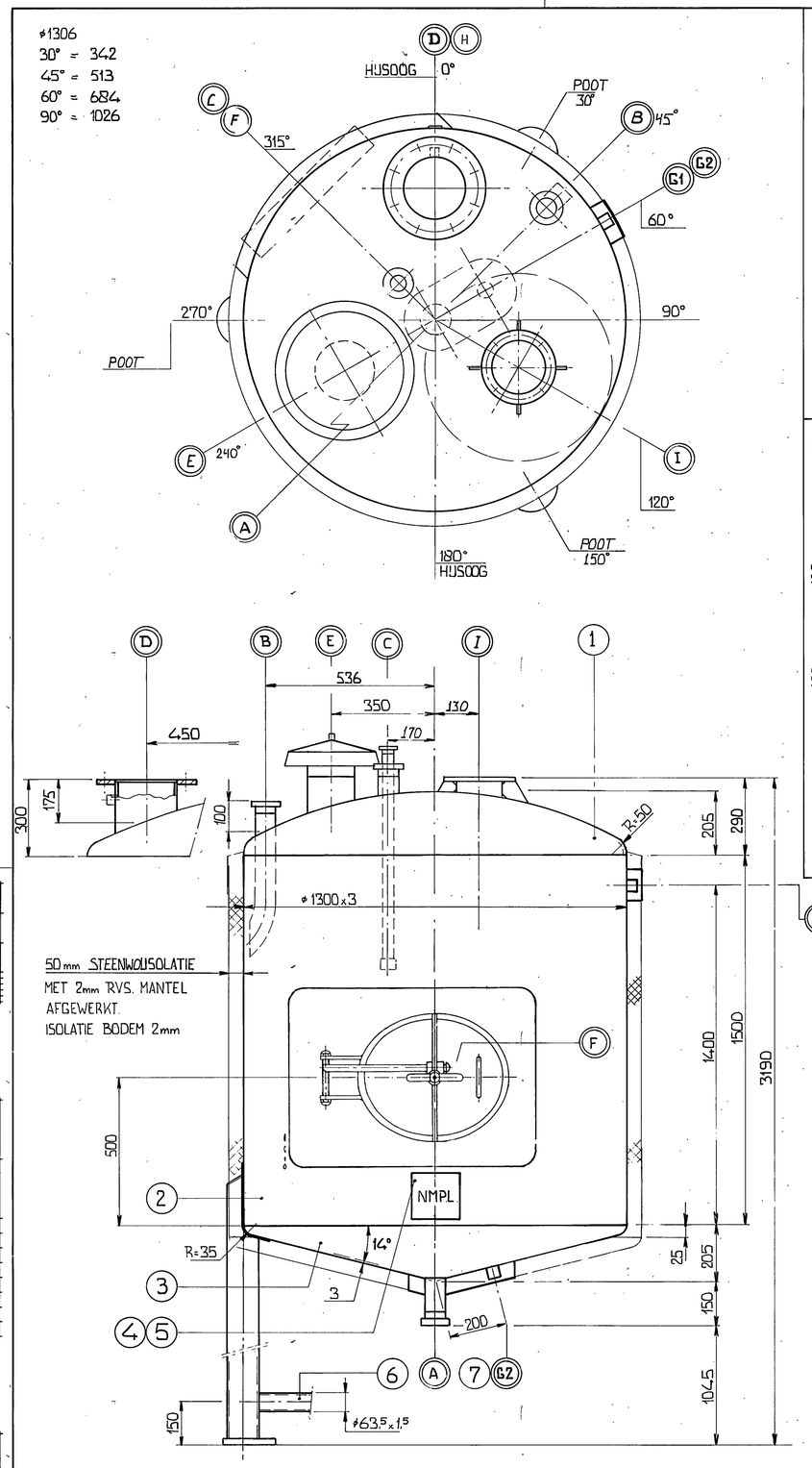

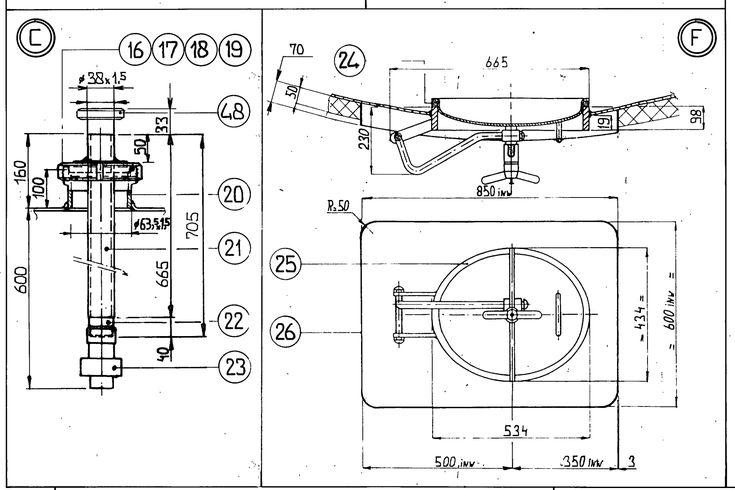

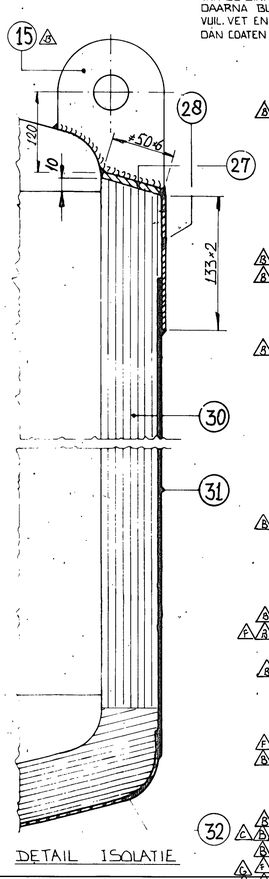

DETAIL ISOLATIE

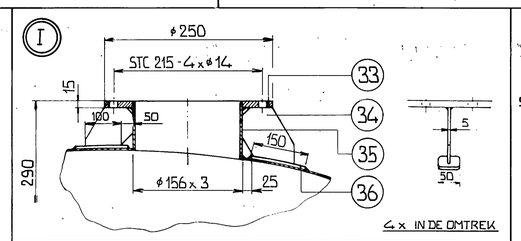

4x IN DE OMTREK

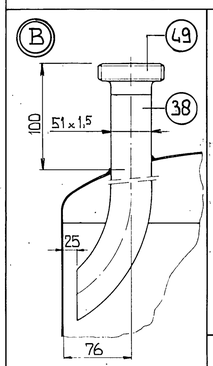

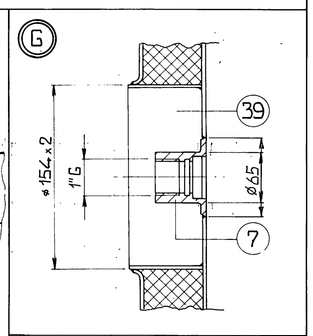

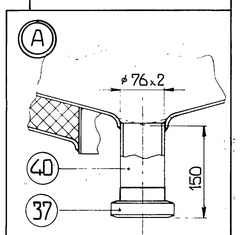

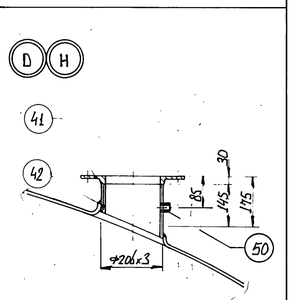

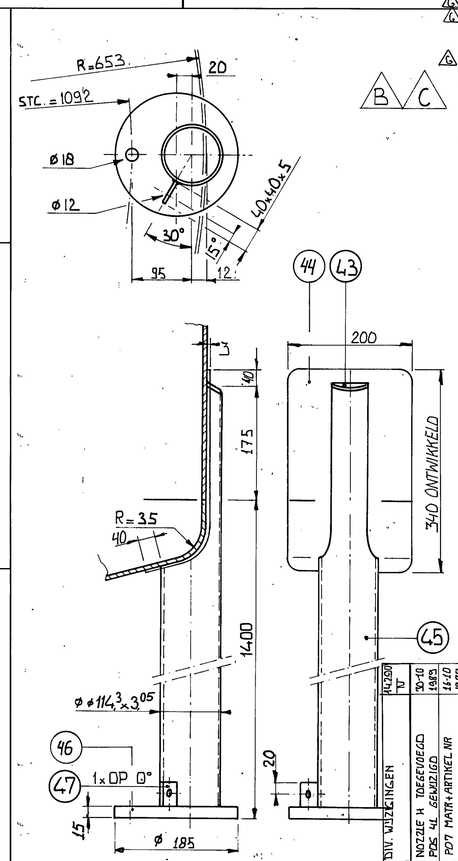

detail POOTCONSTRUCTIE (3x)