Empfänger \ Datum	26.7.94	29.7.94	13.9.94			
Rev.	a	b	c	d	e	f
Kunde	2	2	2			
Werk						
Montage						
TÜV	2	2				

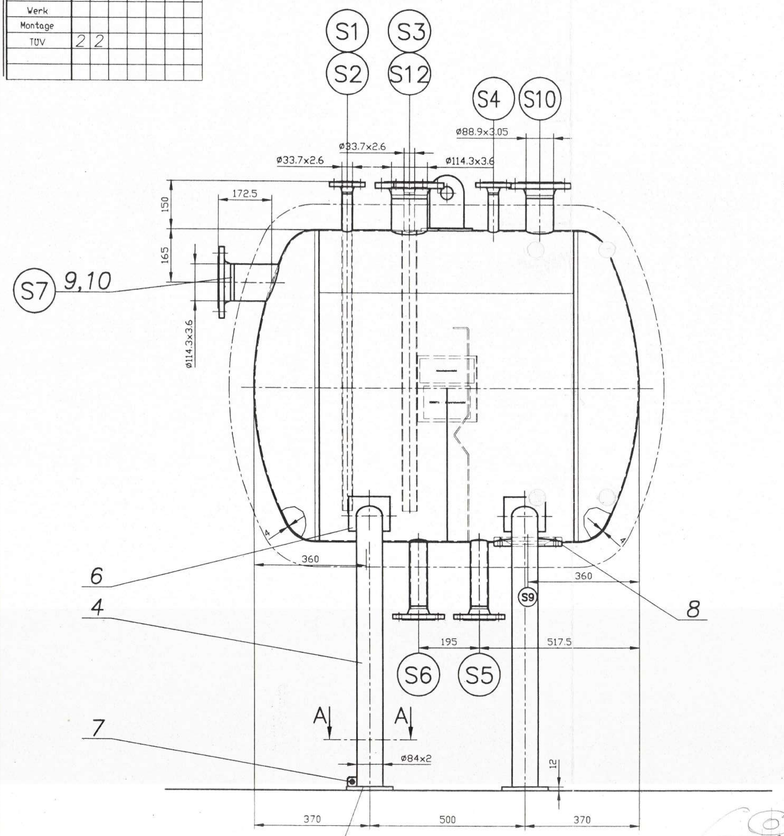

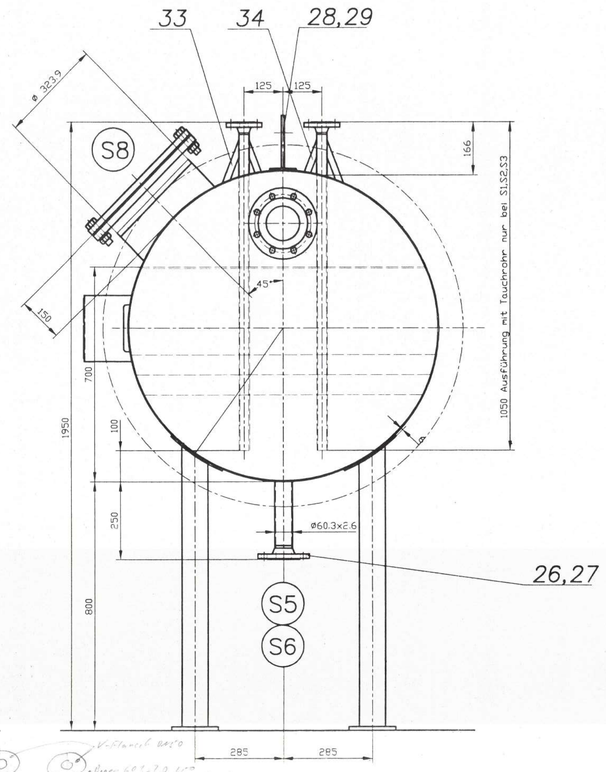

Schnitt A–A
M 1:2.5

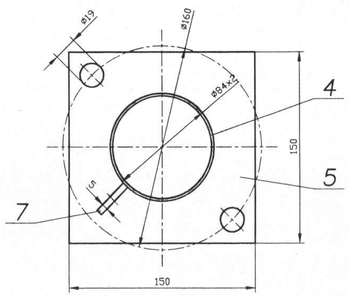

STUTZENTABELLE							
Bez.	Stk.	NW	ND	Dichtfläche	Benennung	Norm	Bemerkung
S1	1	25	16	C	Produkt–Eintritt	2633	
S2	1	25	16	C	Produkt–Eintritt	2633	
S3	1	40	16	C	Produkt–Eintritt	2633	
S4	1	25	16	C	Entlüftungsstutzen	2633	
S5	1	50	16	C	Produkt–Auslaß	2633	
S6	1	50	16	C	Produkt–Auslaß	2633	
S7	1	100	16	C	CIP–Eintritt	2633	
S8	1	300	10	C	Kopfloch	2632	
S9					entfällt		
S10	1	80	16	C	Druckmessstutzen	2633	
S11	1	80			Druckmessstutzen		BC–Norm Blatt 11.3
S12	1	100	16	C	Niveaumessstutzen	2633	

Detail Blockflansch S9
M 1:2

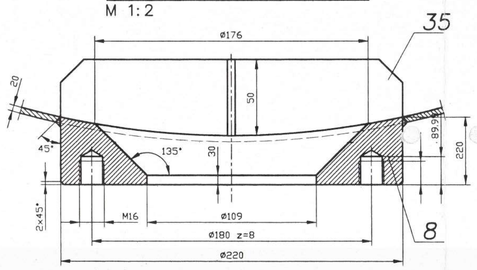

Detail Apparateschild

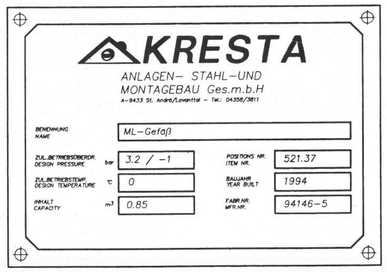

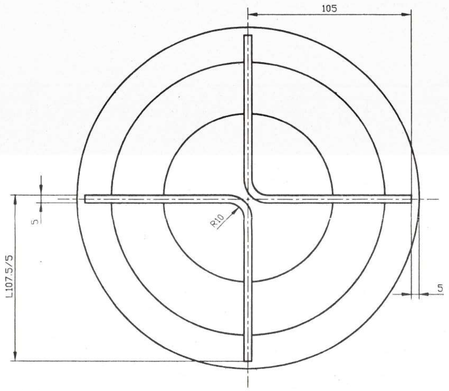

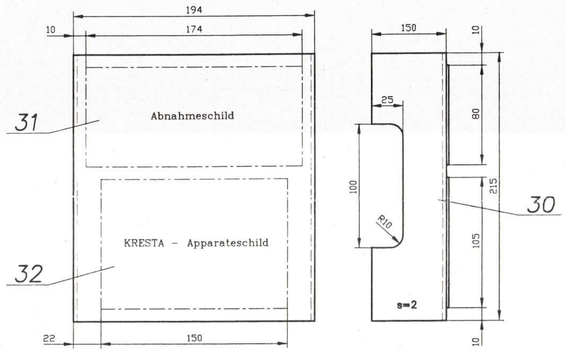

Oberflächenbehandlung außen: gebeizt und passiviert
Oberflächenbehandlung innen: Ra 1my – Mantelblech kaltgewalzt
– Klopperböden und Schweißnähte mit Korn 400 blecheben verschleifen.

Am Flanschrand sind Schraubenwerkstoff und Art der Dichtung mit DIN–Nr. einzuschlagen.

Fußausführung ähnlich DIN 28081

Dichtungsmaterial: Teflon

Schraubenwerkstoff: A2

Schweißnahtprüfung gem. 67.VO

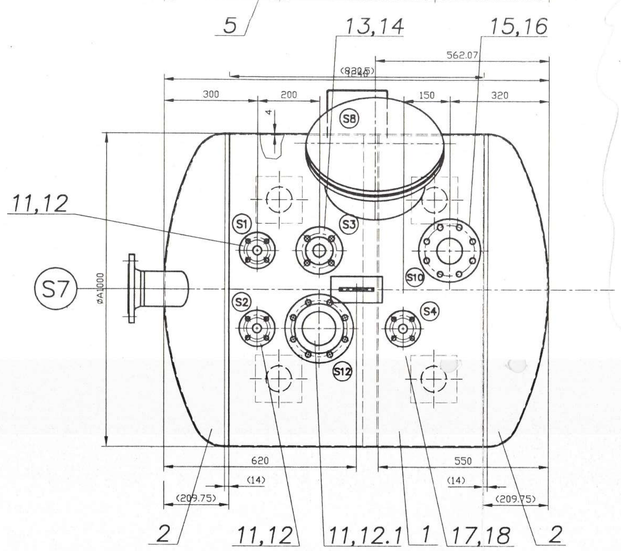

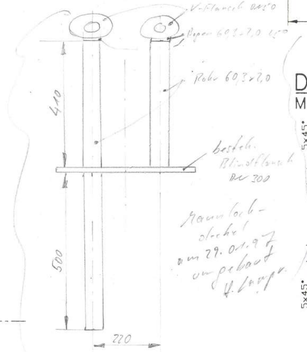

Detail Erdungslasche
M 1:1

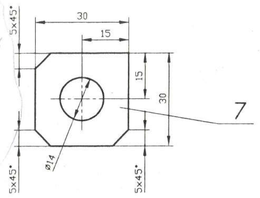

Detail Y
M 1:1

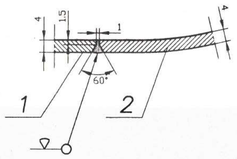

Schnitt C–C
M 1:5

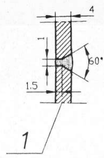

Detail Z
M 1:1

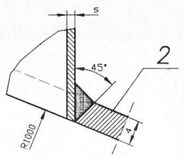

Detail W
M 1:2.5

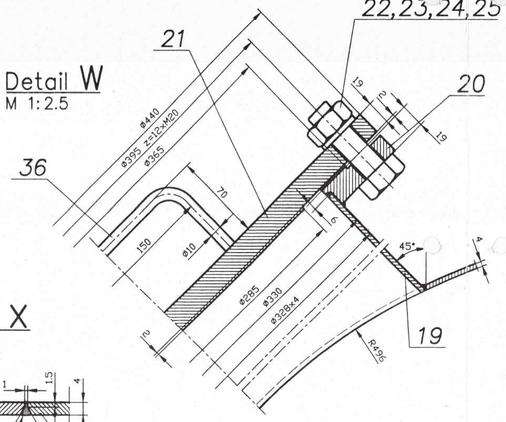

Detail Überlaufblech
M 1:10

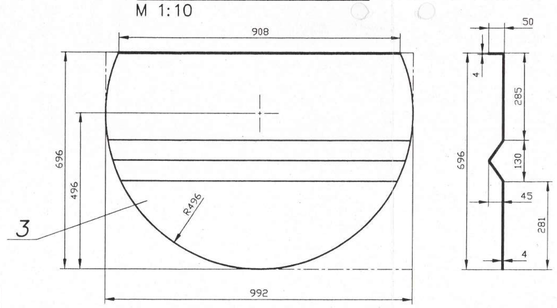

Detail Hebelasche
M 1:2.5

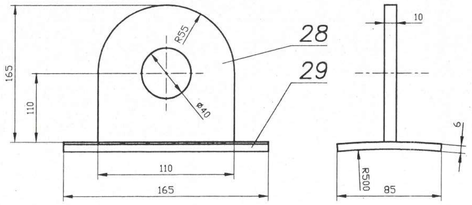

Detail X
M 1:1

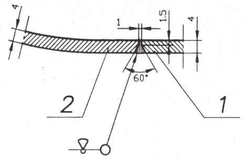

1.4571	1.4301	WIG	EAS 2 IG
1.4301	1.4301	WIG	EAS 2 IG
1.4571	1.4571	WIG	EAS 4MIG
Werkstoff 1	Werkstoff 2	Verfahren	Zusatzwerkstoff
SCHWEISSPLAN			

Rev.	Änderung	Gez.	Datum	Gepr.	Datum
c	Stutzen S8, Lage Apparateschild	Zr	22.08.94		
b	Technische Daten, Blockflansch S9, Stutzentabelle	Kon	28.7.94		
a	Isolierung, Stutzenlängen	Kon	28.7.94		

TECHNISCHE DATEN			
Medium	Produkt	Gesamt–/Nennvol.	0.85/0.63 m3
Betriebsüberdruck	0.05 bar	Berechnungsüberdr.	3.2 / –1 bar
Betriebstemperatur	0°C	Berechnungstemp.	100 / –30 °C
Probeüberdruck	4.8 bar	Berechn. vorschrift	ÖWBV
Fabriksnummer	94146–5	Baujahr	1994
Schweißfaktor	0.8	Isolierung	80mm
Vorprüfung durch	TÜV	Amtl. Abnahme	TÜV
Dichte v. Medium			

	Datum	Name
Gez.	18.7.94	Kon
Gepr.	26.7.94	Ka
Freig.		

Schutzvermerk DIN 34

Anlage, Benennung:
Projekt MPS–180
ML–Gefäss 521.37

Maßstab 1:10 | Gewicht kg 305 | Kunde Biochemie Kundl

KRESTA ANLAGENBAU Ges.m.b.H. A–9433 St.Andrä

Auftrag Nr. P94/146 | Zeichnung Nr. 3677–1 | Format | Rev. c

Stutzenstellung nur im Grundriß gültig