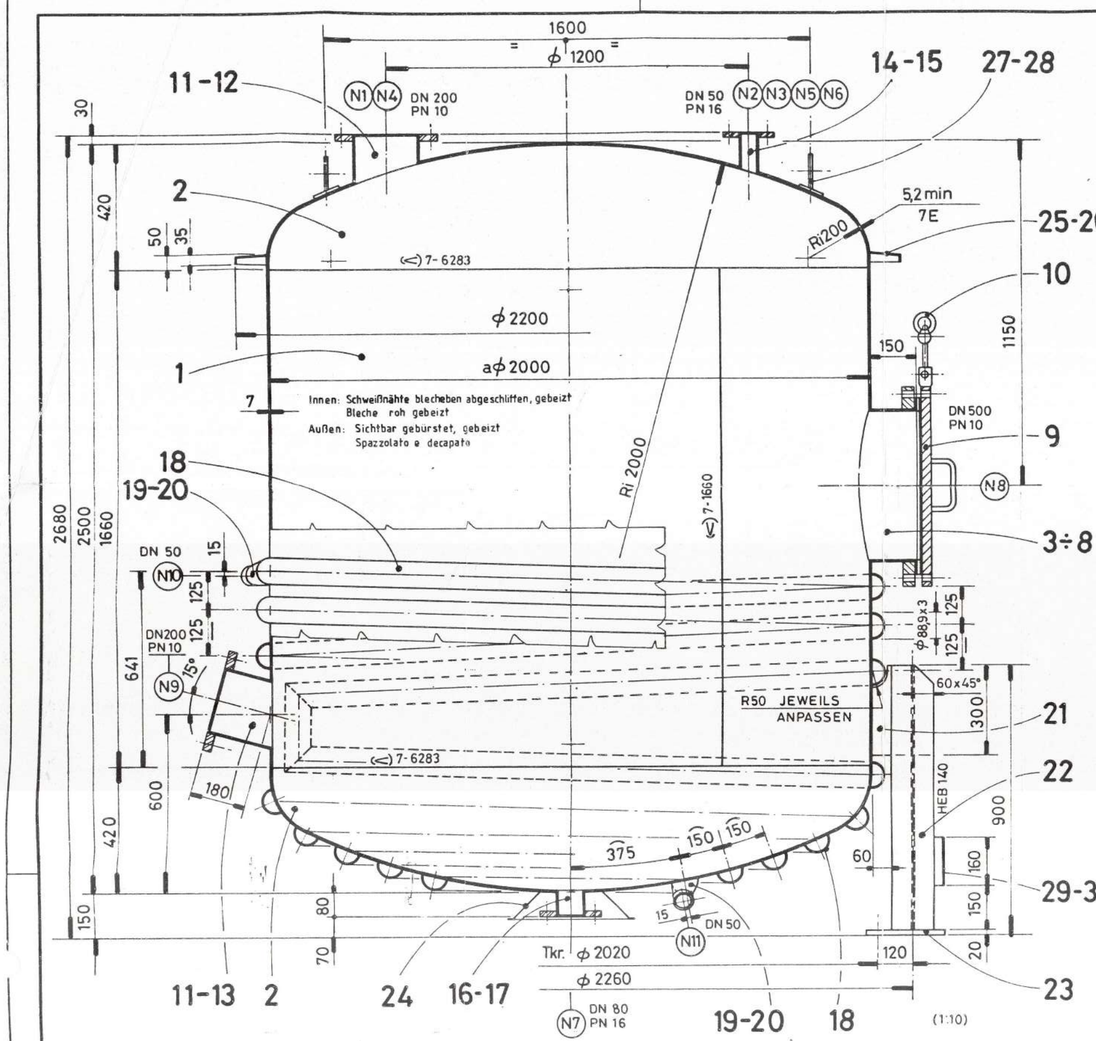

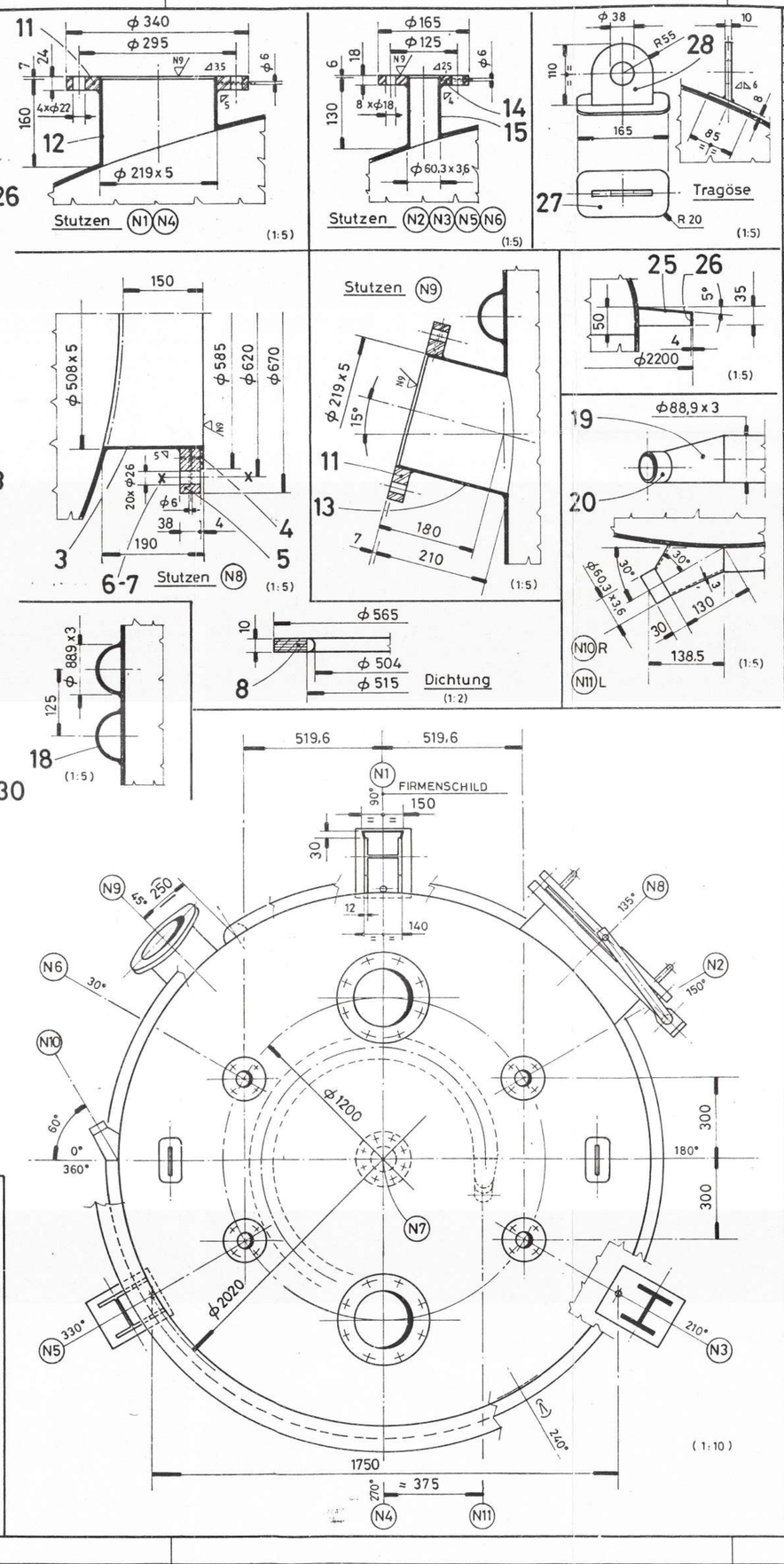

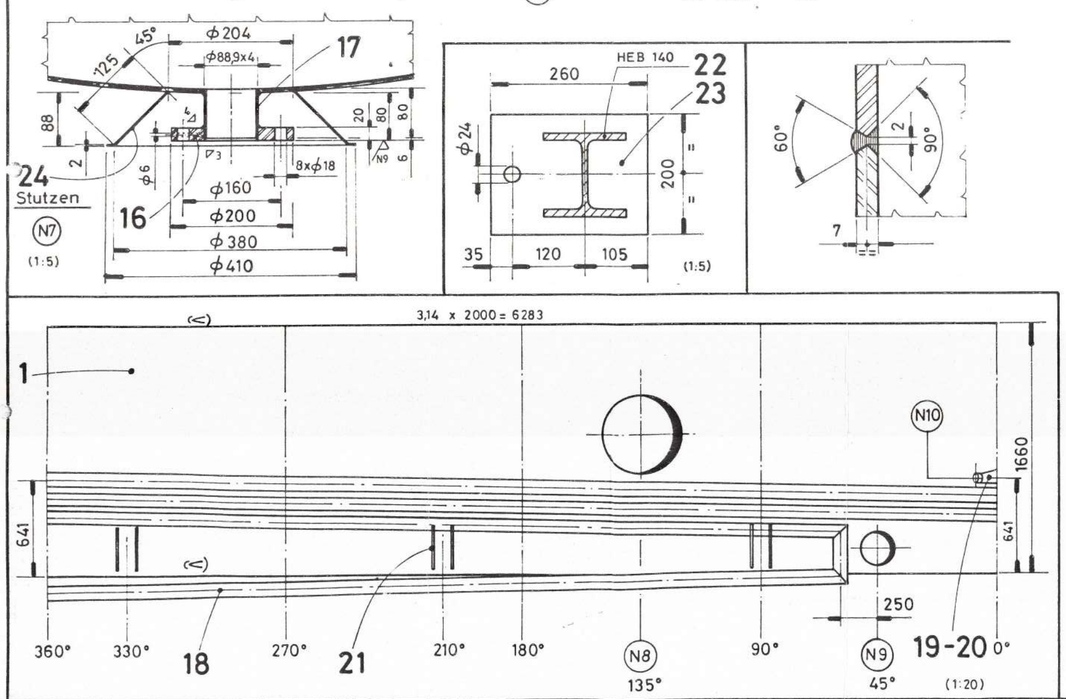

STUTZENTABELLE

POS	Nº	DN	PN	Norm	Gegenstand
N1	1	200	10	VSM 18696	
N2	1	50	16	VSM 18697	
N3	1	50	16	VSM 18697	
N4	1	200	10	VSM 18696	
N5	1	50	16	VSM 18697	
N6	1	50	16	VSM 18697	
N7	1	80	16	VSM 18697	
N8	1	500	10	DIN 28 124 T3	Mannloch
N9	1	200	10	VSM 18697	
N10	1	50			
N11	1	50			

Eingesehen durch
CIBA-GEIGY AG BASEL
Zentrale Ingenieur-Technik
Apparate-Technik (TS 4.32)
Datum: 11.12.90
Visum: St.
Durch diese Einsichtnahme übernehmen wir keinerlei Mitverantwortung für die vom Lieferanten zu garantierende, technisch richtige Ausführung und Funktionstüchtigkeit.

		BEHÄLTER	SCHLANGE
DRUCKRAUM			
Zulässiger Betriebsüberdruck	bar	-1/+3,2	16
Zulässige Betriebstemperatur	°C	-30/+200	-30/+200
Prüfüberdruck	bar	4,2	20,3
Inhalt	l	6300	120
Prüfgrundlage		SVDB / Band 1 / Rev. 81	
Schweissfaktor		Z = 0,85	
Prüfumfang		P4. U3.	
Elektroden und Schweissverfahren:			
W 1.4571	E	FOX CN 18/16 M-A	
	TIG	ASN 5-IG	
W 1.4306	E	LIMAROSTA 304 L	
	TIG	EAS 2-IG (Si)	
H II mit W 1.4571	E	AROSTA 309 Mo	

Teile mit beschränkter Nachweispflicht nach SVDB 201

Stück Nbr d pièc	Gegenstand Specification	Pos. Rep.	Werkstoff Matière		Modell Modèle	Bemerkungen Observations
1	FIRMENSCHILD MK "B"	30	1.4301			
1	SUPPORT	29	1.4301			
2	BLECH 10 x 110 x 110	28	St 37.2	2		
2	BLECH 8 x 165 x 85	27	1.4306	2		
1	BLECH 4 x 26 x 6900	26	1.4306	6		
1	BLECH 4 x ϕ 2200/2000	25	1.4306	21		
1	KONUS BLECH 2 x 0,1 m²	24	1.4306	2		
3	BLECH 20 x 260 x 200	23	St 37.2	25		
3	PROFIL HEB 140 x 880	22	St 37.2	89		
6	BLECH 12 x 300 x 60	21	1.4306	10,5		
2	ROHR ϕ 60,3 x 3,6 x 30	20	1.4306	0,5	WZ	
2	BLECH 3 x 300 x 130	19	1.4306	2	WZ	
1	HALBROHR ϕ 88,9 x 3 x 45000	18	1.4306	145	WAZ 3.1B	
1	ROHR ϕ 88,9 x 4 x 80	17	1.4571	0,5	WZ	
1	FLANSCH DN 80 PN 16	16	1.4571	4		VSM 18697
4	ROHR ϕ 60,3 x 3,6 x 130	15	1.4571	2,5	WZ	
4	FLANSCH DN 50 PN 16	14	1.4571	10		VSM 18697
1	ROHR ϕ 219,1 x 5 x 210	13	1.4571	5,5	WZ	
2	ROHR ϕ 219,1 x 5 x 160	12	1.4571	8,5	WZ	
3	FLANSCH DN 200 PN 10	11	1.4571	28		VSM 18696
1	SCHWENKVORRICHTUNG	10		12		1-7961
1	DECKEL DN 500 PN 10	9		91		3-7962
1	FLACHDICHTUNG DN 500	8	PTFE-UMHÜLLT			BN 83 T2
20	SCHEIBE M 24	7	STAHL		verzinkt gelb p.	DIN 125 B
20	6Kt SCHR. M 24 x 120 + M	6	4.6-2			DIN 601
1	FLANSCH ϕ 670/510 x 38	5	H II	45	WAZ 3.1B	
1	BLECH 5 x ϕ 585/516	4	1.4571	2		
1	BLECH 5 x 1580 x 190	3	1.4571	12	WAZ 3.1B	
2	KLOPPERBODEN ϕ 2000 x 5,2 min	2	1.4571	452	WAZ 3.1B	
1	MANTEL 7 x 6283 x 1660	1	1.4571	584	WAZ 3.1B	
			Kg.	1562		

Aenderungen: Modifications: - 5 DIC. 1990

Ersetzt durch: Remplace par:
Ersatz für: Remplace:

Vorlage 6300 l
Pos. B 52

Maßstab Echelle 1:10 1:20 1:5 1:2 1:1
Gezeichnet Dessiné 4-12-90 A. Cabrera
Geprüft Contrôle
Normgeprüft Contrôle des normes
Gesehen Vu

METKON SA STABIO

1-7958

Betr. 180.01.640
ZNr. 180.01.90.9.0803