Das Urheberrecht an dieser Zeichnung und allen Beilagen die dem Empfänger persönlich anvertraut sind verbleibt jederzeit unserer Firma. Ohne unsere schriftliche Genehmigung dürfen sie weder kopiert noch vervielfältigt noch Drittpersonen mitgeteilt oder zugänglich gemacht werden.

The copyright in this drawing is entirely our property. It remains the property of our company. Without our written authorization the drawing may be neither copied nor duplicated, passed on to third parties or made accessible to them.

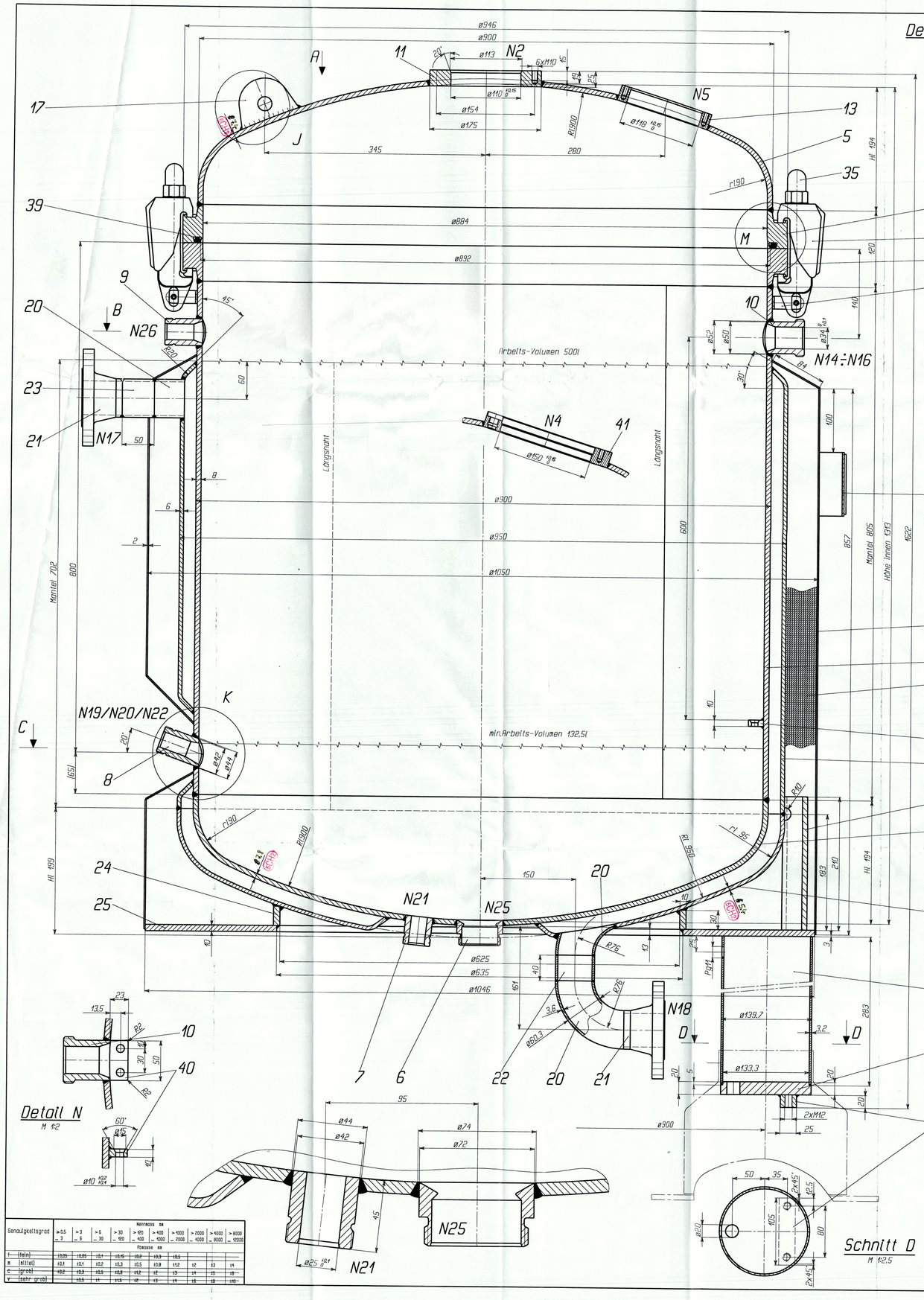

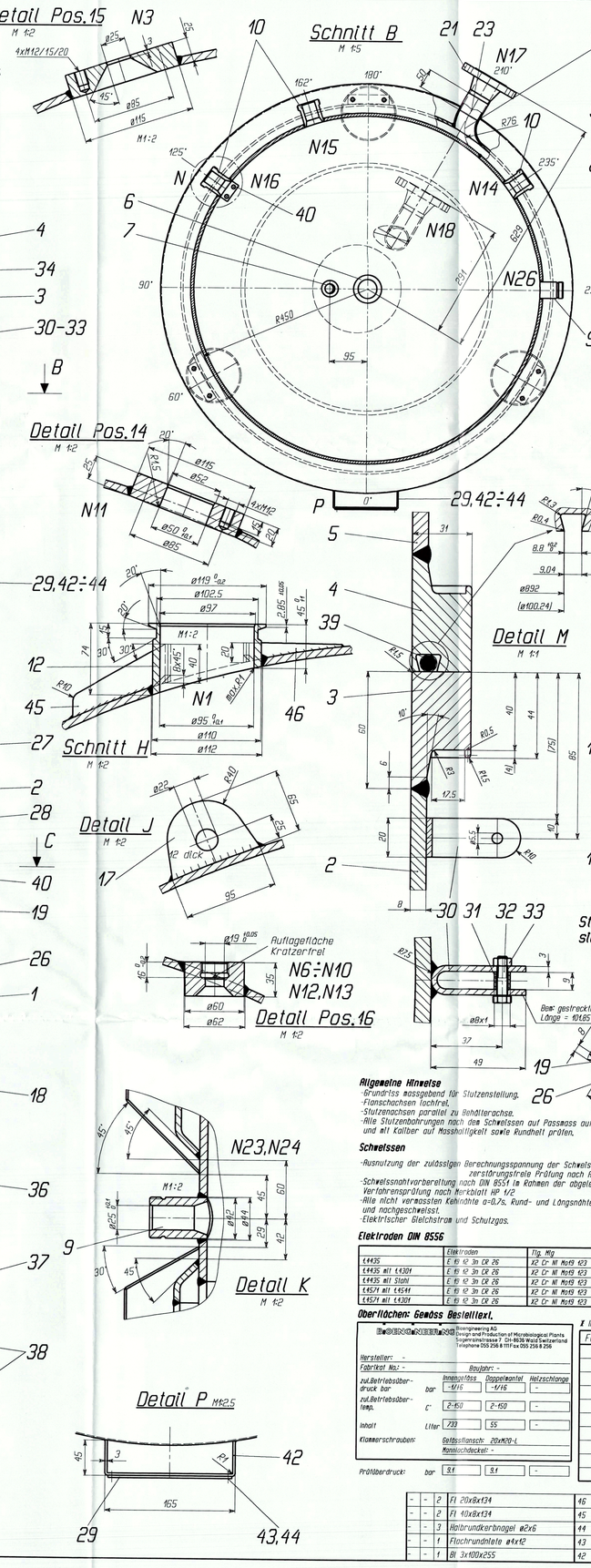

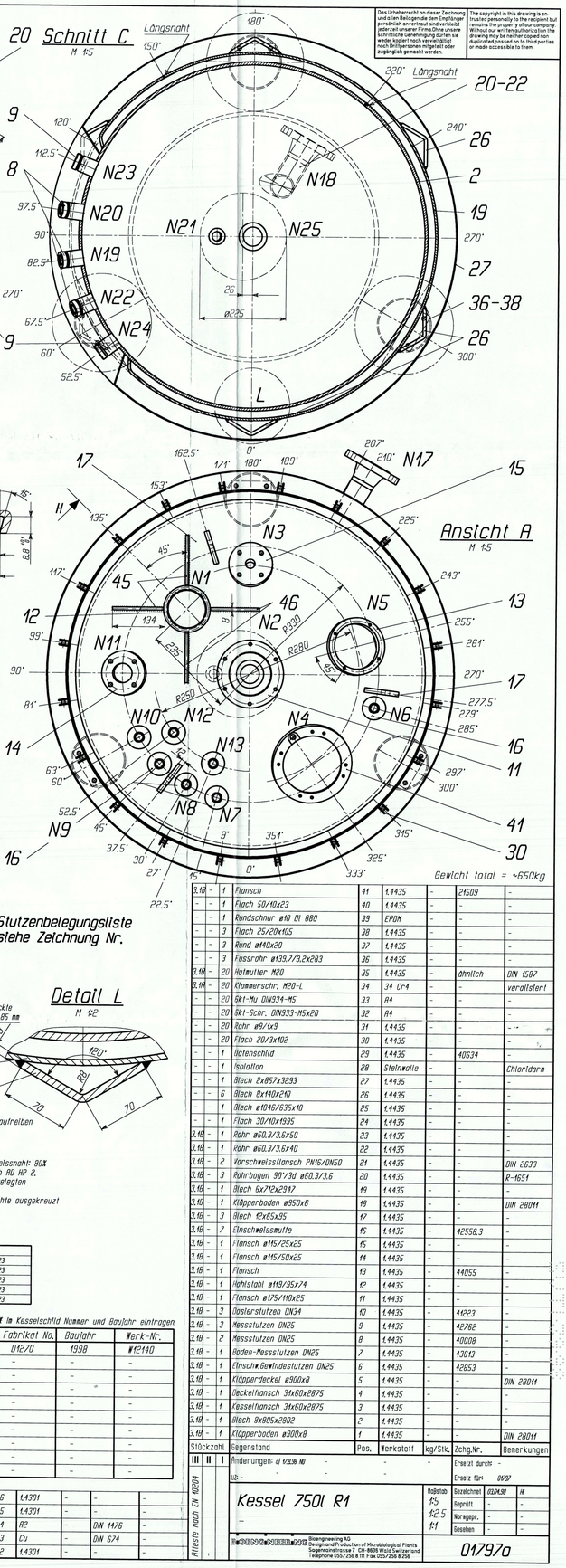

Allgemeine Hinweise

- Grundriss massgebend für Stutzenstellung.
- Flanschöffnungen fachtreu.
- Stutzenachsen parallel zu Behälterachse.
- Alle Stutzenbohrungen nach den Schweissen auf Massmass auftreiben und mit Kaliber auf Masshaltigkeit sowie Rundheit prüfen.

Schweissen

- Ausnutzung der zulässigen Berechnungsspannung der Schweissnaht: 80% zerstörungsfreie Prüfung nach RO HP 2.
- Schweissnahtvorbereitung nach DIN 8551 in Kohlen der abgelegten Verfahrensprüfung nach Merkblatt HP 1/2
- Alle nicht verwassten Kehlnähte a=0,7s, Rund- und Längsnähte ausgekreuzt und nachgeschweisst.
- Elektrischer Gleichstrom und Schutzgas.

Elektroden DIN 8556

	Elektroden	Ttg. Mig
1.4435	E 19 12 3 b CR 26	X2 Cr Ni Mo19 123
1.4435 mit 1.4301	E 19 12 3 b CR 26	X2 Cr Ni Mo19 123
1.4435 mit Stahl	E 19 12 3 b CR 26	X2 Cr Ni Mo19 123
1.4571 mit 1.4541	E 19 12 3 b CR 26	X2 Cr Ni Mo19 123
1.4571 mit 1.4301	E 19 12 3 b CR 26	X2 Cr Ni Mo19 123

Oberflächen: Gemäss Bestelltext.

Bioengineering AG
Design and Production of Microbiological Plants
Sagerainstrasse 7 CH-6636 Wald Switzerland
Telephone 055 256 8 111 Fax 055 256 8 256

Hersteller: -
Fabrikat No.: - Baujahr: -

		Innenglatt	Doppelmantel	Heizschlange
zul. Betriebsüberdruck	bar	-1/+6	-1/+6	-
zul. Betriebsübertemp.	C°	2-150	2-150	-
Inhalt	Liter	733	55	-
Klemmerschrauben:		Gefässflansch: 20xM20-L Mannlochdeckel: -		
Prüfüberdruck:	bar	9.1	9.1	-

! In Kesselschild Nummer und Baujahr eintragen.

Fabrikat No.	Baujahr	Werk-Nr.
01270	1998	W12140
-	-	-
-	-	-
-	-	-
-	-	-
-	-	-
-	-	-
-	-	-
-	-	-
-	-	-

Genauigkeitsgrad	Nennmass mm									
	> 0,5 ... 3	> 3 ... 6	> 6 ... 30	> 30 ... 120	> 120 ... 400	> 400 ... 1000	> 1000 ... 2000	> 2000 ... 4000	> 4000 ... 8000	> 8000 ... 12000
	Massabe mm									
f (fein)	±0,05	±0,05	±0,1	±0,15	±0,2	±0,3	±0,5			
m (mittel)	±0,1	±0,1	±0,2	±0,3	±0,5	±0,8	±1,2	±2	±3	±4
c (grob)	±0,2	±0,3	±0,5	±0,8	±1,2	±2	±3	±4	±5	±8
v (sehr grob)		±0,5	±1	±1,5	±2	±3	±4	±6	±8	±10

Stückzahl	Gegenstand	Pos.	Werkstoff	kg/Stk.	Zchg.Nr.	Bemerkungen
- - 2	Fl 20x8x134	46	1.4301	-	-	-
- - 2	Fl 10x8x134	45	1.4301	-	-	-
- - 3	Halbrundkerbnagel ø2x6	44	A2	-	DIN 1476	-
- - 1	Flachrundplate ø4x12	43	Cu	-	DIN 6174	-
- - 1	Bl 3x100x255	42	1.4301	-	-	-
- - 1	Flansch	41	1.4435	-	21509	-
- - 1	Flach 50/10x23	40	1.4435	-	-	-
- - 1	Rundschnur ø10 DI 880	39	EPDM	-	-	-
- - 3	Flach 25/20x105	38	1.4435	-	-	-
- - 3	Rund ø140x20	37	1.4435	-	-	-
- - 3	Fussrohr ø139,7/3,2x283	36	1.4435	-	-	-
3.1B - 20	Hutmutter M20	35	1.4435	-	ähnlich	DIN 1587
3.1B - 20	Klammerschr. M20-L	34	34 Cr4	-	-	vergütet
- - 20	Skt-Mu DIN934-M5	33	A4	-	-	-
- - 20	Skt-Schr. DIN933-M5x20	32	A4	-	-	-
- - 20	Rohr ø8/1x9	31	1.4435	-	-	-
- - 20	Flach 20/3x102	30	1.4435	-	-	-
- - 1	Datenschild	29	1.4435	-	40634	-
- - 1	Isolation	28	Steinwolle	-	-	Chloridarm
- - 1	Blech 2x857x3293	27	1.4435	-	-	-
- - 6	Blech 8x140x210	26	1.4435	-	-	-
- - 1	Blech ø1046/635x10	25	1.4435	-	-	-
- - 1	Flach 30/10x1995	24	1.4435	-	-	-
3.1B - 1	Rohr ø60.3/3.6x50	23	1.4435	-	-	-
3.1B - 1	Rohr ø60.3/3.6x40	22	1.4435	-	-	-
3.1B - 2	Vorschweissflansch PN16/DN50	21	1.4435	-	-	DIN 2633
3.1B - 3	Rohrbogen 90°/3d ø60.3/3.6	20	1.4435	-	-	R-1651
3.1B - 1	Blech 6x712x2947	19	1.4435	-	-	-
3.1B - 1	Klöpperboden ø950x6	18	1.4435	-	-	DIN 28011
3.1B - 3	Blech 12x65x95	17	1.4435	-	-	-
3.1B - 7	Einschweissmuffe	16	1.4435	-	42556.3	-
3.1B - 1	Flansch ø115/25x25	15	1.4435	-	-	-
3.1B - 1	Flansch ø115/50x25	14	1.4435	-	-	-
3.1B - 1	Flansch	13	1.4435	-	44055	-
3.1B - 1	Lightstahl ø119/95x74	12	1.4435	-	-	-
3.1B - 1	Flansch ø175/140x25	11	1.4435	-	-	-
3.1B - 3	Doplerstutzen DN34	10	1.4435	-	41223	-
3.1B - 3	Messstutzen DN25	9	1.4435	-	42782	-
3.1B - 2	Messstutzen DN25	8	1.4435	-	40008	-
3.1B - 1	Boden-Messstutzen DN25	7	1.4435	-	43643	-
3.1B - 1	Einschw.Gewindestutzen DN25	6	1.4435	-	42853	-
3.1B - 1	Klöpperdeckel ø900x8	5	1.4435	-	-	DIN 28011
3.1B - 1	Deckelflansch 3fx60x2875	4	1.4435	-	-	-
3.1B - 1	Kesselflansch 3fx60x2875	3	1.4435	-	-	-
3.1B - 1	Blech 8x905x2802	2	1.4435	-	-	-
3.1B - 1	Klöpperboden ø900x8	1	1.4435	-	-	DIN 28011

Änderungen: cf 12.8.98 MB

Ersatz für: 0497

Ersetzt durch: -

Alteste nach EN 10204

Kessel 750l R1

Maßstab	Gezeichnet	03.04.98	M
1:5			
1:2,5	Geprüft	-	-
1:1	Normgegr.	-	-
	Gesehen	-	-

Bioengineering AG
Design and Production of Microbiological Plants
Sagerainstrasse 7 CH-8636 Wald Switzerland
Telephone 055/256 8 111 Fax 055/256 8 256

01797a

Gewicht total = ~650kg