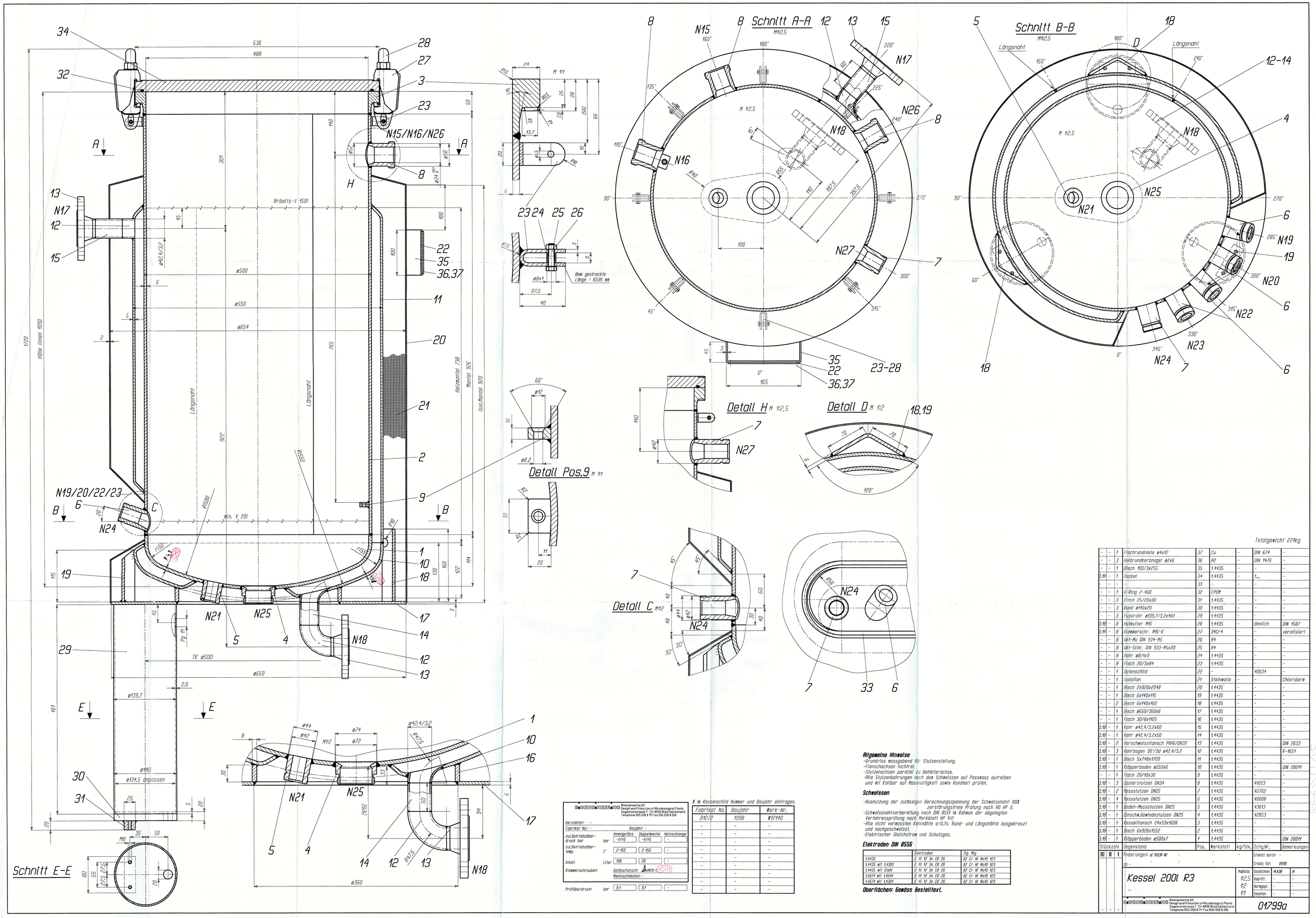

-	-	1	Flachrundnieten ø4x12	37	Cu	-	DIN 674	-
-	-	3	Halbrundkerbnagel ø2x6	36	A2	-	DIN 1476	-
-	-	1	Blech 100/3x255	35	1.4435	-	-	-
2.16	-	1	Deckel	34	1.4435	-	t...	-
-	-	-	-	33	-	-	-	-
-	-	1	O-Ring 2-469	32	EPDM	-	-	-
-	-	3	Flech 25/20x80	31	1.4435	-	-	-
-	-	3	Kund ø140x20	30	1.4435	-	-	-
-	-	3	Fussrohr ø139.7/3.2x461	29	1.4435	-	-	-
2.16	-	8	Hutmutter M16	28	1.4435	-	ähnlich	DIN 1587
2.16	-	8	Klemmschr. M16-K	27	34Cr4	-	-	vergütet
-	-	8	Gkl-Mu DIN 934-M5	26	A4	-	-	-
-	-	8	Gkl-Schr. DIN 933-M5x20	25	A4	-	-	-
-	-	8	Rohr ø8/1x3	24	1.4435	-	-	-
-	-	8	Flach 20/3x84	23	1.4435	-	-	-
-	-	1	Optenschild	22	-	-	40634	-
-	-	1	Isolation	21	Steinwolle	-	-	Chloridarm
-	-	1	Blech 2x920x2048	20	1.4435	-	-	-
-	-	1	Blech 6x140x115	19	1.4435	-	-	-
-	-	2	Blech 6x140x160	18	1.4435	-	-	-
-	-	1	Blech ø650/360x6	17	1.4435	-	-	-
-	-	1	Flach 30/8x1125	16	1.4435	-	-	-
2.16	-	1	Rohr ø42.4/3.2x60	15	1.4435	-	-	-
2.16	-	1	Rohr ø42.4/3.2x50	14	1.4435	-	-	-
2.16	-	2	Vorschweissflansch PN16/DN32	13	1.4435	-	-	DIN 2633
2.16	-	3	Rohrbogen 90°/3d ø42.4/3.2	12	1.4435	-	-	R-1651
2.16	-	1	Blech 5x748x1709	11	1.4435	-	-	-
2.16	-	1	Klöpperboden ø550x6	10	1.4435	-	-	DIN 28011
-	-	1	Flach 20/10x30	9	1.4435	-	-	-
2.16	-	3	Oplerstutzen DN34	8	1.4435	-	41223	-
2.16	-	2	Messstutzen DN25	7	1.4435	-	42762	-
2.16	-	4	Messstutzen DN25	6	1.4435	-	40008	-
2.16	-	1	Boden-Messstutzen DN25	5	1.4435	-	43613	-
2.16	-	1	Einschr.Gewindestutzen DN25	4	1.4435	-	42853	-
2.16	-	1	Kesselflansch 24x59x1608	3	1.4435	-	-	-
2.16	-	1	Blech 6x926x1552	2	1.4435	-	-	-
2.16	-	1	Klöpperboden ø500x7	1	1.4435	-	-	DIN 28011
Stückzahl			Gegenstand	Pos.	Werkstoff	kg/Stk.	Zchg.Nr.	Bemerkungen

Änderungen:	ad 34638 WB	-	-
	-	-	-
Up:	-	-	-

Ersatz durch: -
Ersatz für: 04199

Kessel 200l R3

Maßstab	Gezeichnet	14.4.98	W
1:2.5	Geprüft	-	-
1:2	Normgepr.	-	-
1:1	Gesehen	-	-

BIOENGINEERING
Bioengineering AG
Design and Production of Microbiological Plants
Sagenrainstrasse 7 CH-8636 Wald Switzerland
Telephone 055/256 8 111 Fax 055/256 8 256

01799a

Herstellerdruck bar		Innengefäss	Doppelmantel	Heizschlange
Hersteller: -				
Fabrikat No.: -	Baujahr: -			
zul.Betriebsüberdruck bar	bar	-/16	-/16	-
zul.Betriebsübertemp.	C°	2-150	2-150	-
Inhalt	Liter	199	28	-
Klemmerschrauben:	Gefässflansch: 8xM20-2 (SCHR)			
	Manslochdeckel: -			
Prüfüberdruck:	bar	9.1	9.1	-

Y in Kesselschild Nummer und Baujahr eintragen.

Fabrikat No.	Baujahr	Werk-Nr.
012/2	1998	W12140
-	-	-
-	-	-
-	-	-
-	-	-
-	-	-
-	-	-
-	-	-
-	-	-
-	-	-

Allgemeine Hinweise

-Grundriss massgebend für Stutzenstellung.
-Flanschachsen lochfrei.
-Stutzenachsen parallel zu Behälterachse.
-Alle Stutzenbohrungen nach dem Schweissen auf Passmass aufreiben und mit Kaliber auf Massnahtigkeit sowie Rundheit prüfen.

Schweissen

-Ausnutzung der zulässigen Berechnungsspannung der Schweissnaht: 80% zerstörungsfreie Prüfung nach AD HP 2.
-Schweissnahtvorbereitung nach DIN 8551 im Rahmen der abgelegten Verfahrensprüfung nach Merkblatt HP 1/2
-Alle nicht vermassten Kehlnähte a=0.7x. Rund- und Längsnähte ausgekreuzt und nachgeschweisst.
-Elektrischer Gleichstrom und Schutzgas.

Elektroden DIN 8556

	Elektroden	Tig. Mig
1.4435	E 19 12 3n CB 26	X2 Cr Ni Mo19 123
1.4435 alt 1.4301	E 19 12 3n CB 26	X2 Cr Ni Mo19 123
1.4435 alt Stahl	E 19 12 3n CB 26	X2 Cr Ni Mo19 123
1.4571 alt 1.4541	E 19 12 3n CB 26	X2 Cr Ni Mo19 123
1.4571 alt 1.4301	E 19 12 3n CB 26	X2 Cr Ni Mo19 123

Oberflächen: Gemäss Bestelltext.