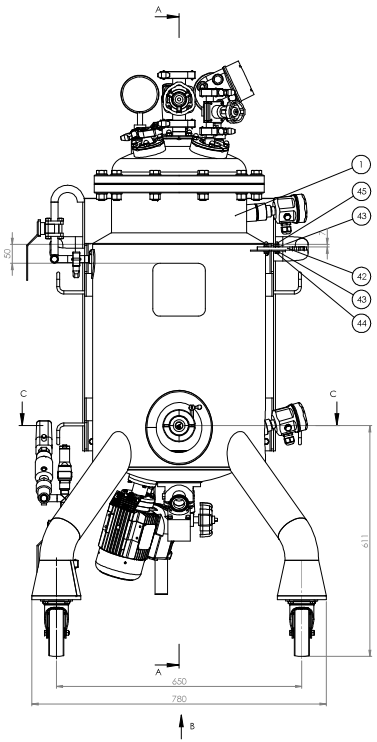

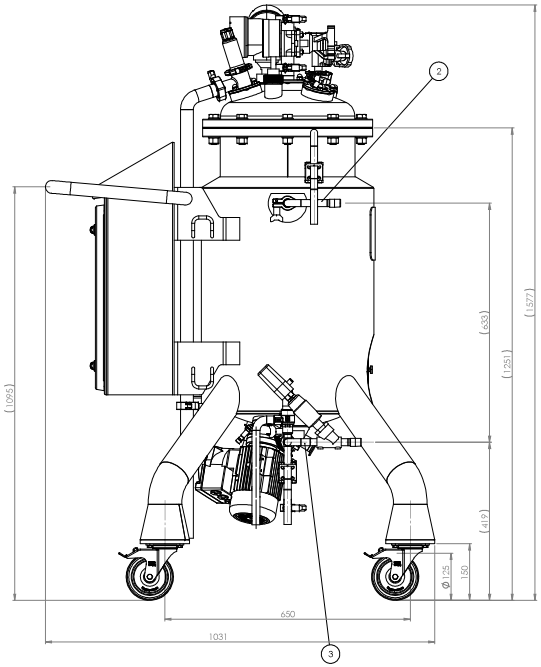

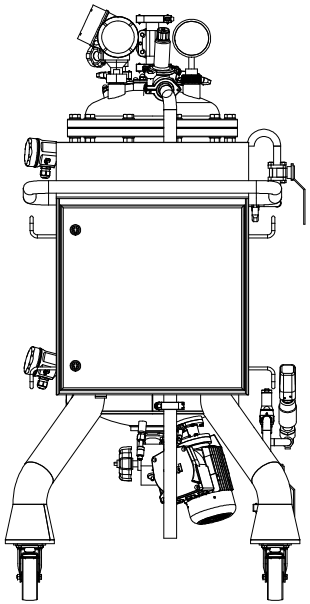

SCHNITT A–A

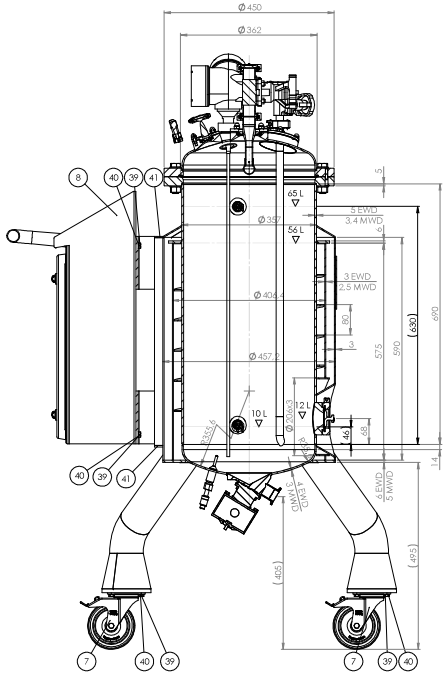

Auslegung / Betriebsdaten construction code *and technical data*		
Auslegung *construction code*	AD 2000 und Druckgeräterichtlinie 2014/68/EU *AD 2000 and pressure equipment directive 2014/68/EU*	
Ausführung *execution*	ATEX Zone: Innen ATEX Zone 2, außen keine ATEX Zone *ATEX Zone: Inside ATEX Zone 2, outside no ATEX Zone* Erdbebenzone: 0 *Seismic Zone: 0*	
	Raum 1 (Produktraum / *shell side*)	Raum 2 (Mantelraum / *jacket*)
Werkstoff *material*	1.4404 (316L)	1.4401, 1.4404 (316, 316L)
min. / max. zul. Auslegungsdruck bar *min. / max. design pressure*	-1,0 / +3,0	-1,0 / +6,0
min./max. zul. Auslegungstemperatur °C *min./max. design temperature*	-10 / +95	-10 / +95
min. / max. zul. Betriebsdruck bar *min. / max. allowable pressure*	-1,0 / +3,0	-1,0 / +6,0
min. / max. zul. Betriebstemperatur °C *min. / max. allowable temperature*	-10 / +95	-10 / +95
Prüfdruck (PT) Wasser bei RT bar *test pressure (PT) water at room temp.*	6,8	10,6
Fluidgruppe *fluidgroup*	1 (gefährlich) *1 (dangerous)*	2 (nicht gefährlich) *2 (non dangerous)*
Einstufung *categorization*	Diagramm 1, Art. 4, Anhang II *Table 1, Art. 4, Annex II*	Diagramm 2, Art. 4, Anhang II *Table 2, Art. 4, Annex II*
Kategorie *procedure*	III	I
Modul *conformity assessment*	G	A
Nutzvolumen ca. L *nominal capacity*	56	16
Totalvolumen ca. L *total capacity*	80	16
Hersteller-Nr. *serial no.*	21233, 21234	
Baujahr *year built*	2021	
Produkt *product*	Produktlösung, CIP-Medium *Product solution, CIP medium*	
Aufstellungsland *country of installation*	Europa *Europe*	
Schweißen ***welding***		
Schweißverfahren nach EN ISO 4063 *welding procedure*	141 (WIG) / 15 (Plasmaschweißen) *141 (TIG) / 15 (plasma arc welding)*	
Schweißnahtausnutzung *joint efficiency*	85 %	
Schweißnahtbewertung *joint evaluation*	EN ISO 5817 Gruppe B	
Nahtvorbereitung *joint preparation*	gem. Zeichnung bzw. DIN EN ISO 9692-1 *acc. drawing; DIN EN ISO 9692-1*	
nicht bezifferte Kehlnähte *not dimensioned welds*	a=0,7 x s (kleinere Wandstärke) *a=0,7 x s (smaller wall thickness)*	
Werkstoffverbindungen *material compound*	Grundwerkstoff *base metals*	Schweißzusatzwerkstoff *filler metal*
	1.4404, 1.4435, 1.4301	1.4430
Prüfungen nach AD 2000 ***examination acc. AD 2000***		
Entwurfsprüfung durch *design examination*	TÜV Süd (0036)	
Prüfbericht-nummer *examination-report-no*		-
Schluss- u. entm. Druckprüfung durch *final inspection*	TÜV Süd (0036)	
Zerstörungsfreie Prüfungen *non-destructive examination*	Durchstrahlungsprüfungen *radiographic inspection*	keine *none*
	Farbeindringprüfung *dye penetrant inspection*	In kritischen Bereichen *in the critical area during welding of vessel*
	Ultraschallprüfung *ultrasonic inspection*	keine *none*
Lastwechsel nach AD 2000 *load cycles acc. AD 2000*		
	Raum 1 (Produktraum / *shell side*)	Raum 2 (Mantelraum / *jacket*)
Taktspiele *cycles*	400 Druckwechsel /Jahr in 20 Jahren *400 load cycles/year in 20 years*	
Druckschwankungsbreite bar *range of pressure variations*	4	6
Oberfläche ***surface***		
gesamter Behälter *complete vessel*	gebeizt und passiviert *pickled and passivated*	
Oberfläche innen *surface inside*	Elektropoliert, Ra <= 0,8µm *Electro-polished, Ra <= 0,8µm*	
Oberfläche außen *surface outside*	geschliffen, Korn 240 *grinded, grain 240*	
Schweißnähte innen *joints inside*	verschliffen, Orbitalschweißnähte nicht verschliffen *grinded, orbital welds not grinded*	
Schweißnähte außen *joints outside*	Längs und Rundnähte verschliffen, Orbital-, Kehl- und Fahrwerksnähte nicht verschliffen. *Longitudinal and circumferential seams grinded, orbital- fillet- and chassis welds not grinded*	
Bemerkungen ***remarks***		
Toleranzen nach DIN EN ISO 13920 B *tolerances acc. DIN EN ISO 13920 B*		
Flanschaugen sind lediglich zu halten *flange holes not in center lines*		
Offene Stutzen zum Transport staubfrei verschließen *open nozzles to be closed with dust cap*		

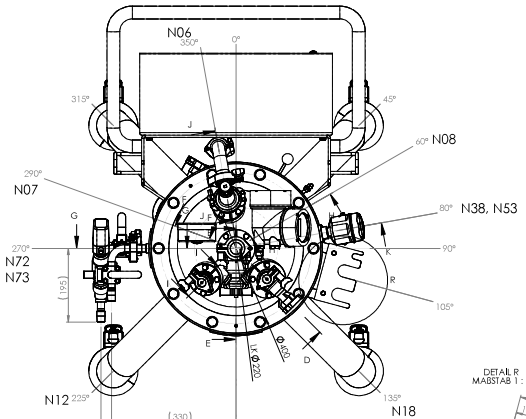

ANSICHT B

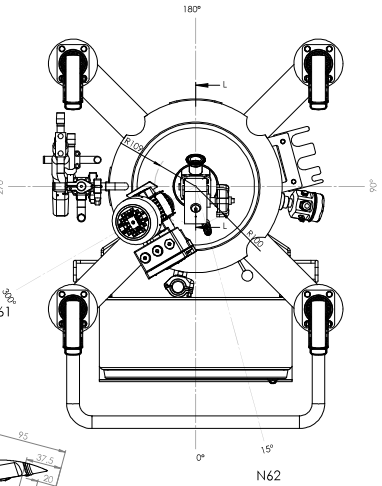

SCHNITT C–C
MAßSTAB 1 : 2

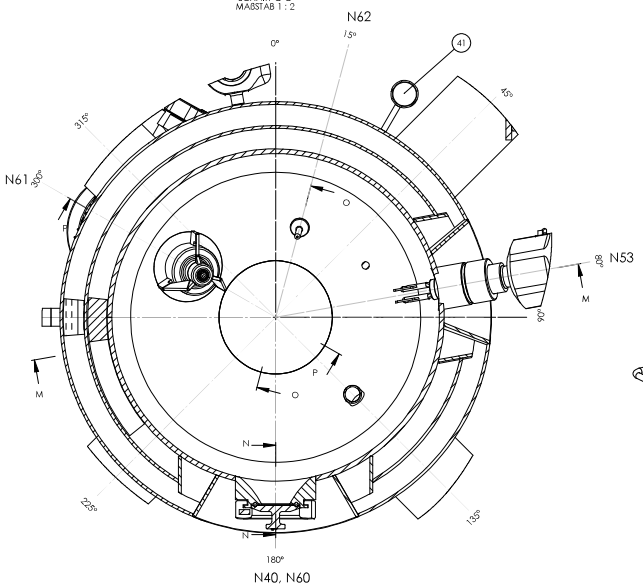

DETAIL R
MAßSTAB 1 : 2

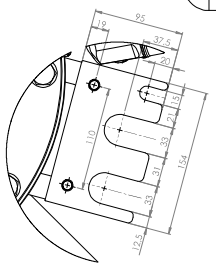

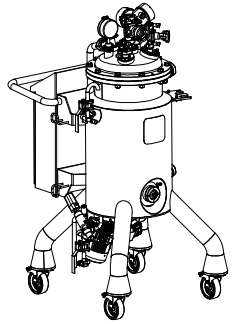

RAFF GRUND

Fabrikant *Manufacturer*	Raff + Grund GmbH Max-Eyth-Str. 5-7 D-79111 Freiburg a/i.	
Seriennummer *Serial no.*	(*3)	
Herstellungsjahr *Year of manufacture*	2021	
CE 0036	Innenraum *Vessel side*	Außenraum *Jacket side*
Zul. Betriebsdruck PS *Design pressure*	-1 / +3 bar	-1 / +6 bar
Zul. Betriebstemperatur TS *Design temperature*	-10 / +95 °C	-10 / +95 °C
Prüfdruck PT *Test pressure*	6,8 bar	10,6 bar
Totalvolumen V *Total capacity*	80 L	16 L
	(*2)	

(*4)
(*1)

(* 1)	(* 2)	(* 3)	(* 4)	(*5)
Benennung:	ATEX-Kennz.:	S.-Nr.:	TAG-Nr.:	R+G Art.-Nr.:
Poolbehälter 1 80L Ex	Ex II 3G Ex IIC T4	S....	0...	21233
Poolbehälter 2 80L Ex	Ex II 3G Ex IIC T4	S....	9...	21234

Stutzentabelle
nozzle-list

Stutzen-Nr. *nozzle no.*	Tag-nr. *Nozzle*	DN	Standard *standard*	Typ *type*	Pos. *pos.*	Benennung *description*	Anmerkung/Ausrüstung *Remark/Accessory*
N06		25	DIN 11866 Reihe B	NA-Connect	VT	Sicherheitsventil	Sicherheitsventil mit Abblasleitung
N07		ø25 H7		Ingold PL=46	VT	Manometer	Manometer
N08		ø25 H7		Ingold PL=46	VT	Füllstand	Radarsonde
N12		25	DIN 11866 Reihe B	NA-Connect	VT	Belüftungsfilter	TC-Adapter ISO 25-3/4", Blinddeckel
N15		25	DIN 11866 Reihe B	NA-Connect	VT	CIP	CIP-Lanze mit man. Ventil, Blinddeckel
N18		40	DIN 11866 Reihe B	NA-Connect	VT	Zulauf	Lanze in ISO 25, man. Ventil, Blinddeckel
N38		ø25 H7		Ingold PL=46, 5° schrägen	ST	Füllstand Vollmeldung	Füllstand-Grenzschalter
N40		25	DIN 11866 Reihe B	Kest	SB	Probenahme	Kest-Snapring, Blindeckel
N53		ø25 H7		Ingold PL=46, 15° schrägen	SB	Füllstand Leermeldung	Füllstand-Grenzschalter
N60		25	DIN 11866 Reihe B	DIN 32676	VB	Auslauf	Man. Bodenablassventil
N61		ø75		Einschweiß-flansch	VB	Rührwerk	Magnetrührwerk
N62		G3/8"		Einschweiß-hülse	VB	Temperatur-messung	Temp.-Sensor
N72		3/4"	DIN 11866 Reihe C	DIN 32676	ST	Kühlwasser-Austritt	Kühlwasser-Ablaufleitung
N73		3/4"	DIN 11866 Reihe C	DIN 32676	VB	Kühlwasser-Eintritt	Kühlwasser-Zulaufleitung

Änderungsindex			
Index:	Beschreibung:	Datum:	Geändert:
01	Änderungen aufgrund Vorfreigabe vom 25.11.20	16.12.2020	T. Kraft
02	Änderungen aufgrund Freigabe vom 18.12.20	31.01.2021	T. Kraft
03	Typenschild angepasst	23.02.2021	A.Weik

RAFF + GRUND

Raff + Grund GmbH
Max-Eyth-Str. 5-7
79189 Freiburg a/i.
Tel.: 07141/2771-0
Fax: 07141/2771-5
e-Mail: info@raff-grund.de
homepage: www.raff-grund.de

	Datum:	Name:	
Gez.	25.11.2020	Raff	
Gepr.			

Fundo:
Cure Vac Real Estate GmbH
Friedrich-Weitschies-Str. 15
72072 Tübingen

Druckdatum: 05.03.2021

Maßstab: 1:5
Oberfläche:
Masse: 250 kg
Art.-Nr.: (*5)

Benennung: Poolbehälter 80 L Ex

Zeichnungsnummer: 3599

Rev.: 03

DIN A0

Seite: 1/2

Ersatz für: XXXX
Ersetzt durch: XXXX

The document and some signed parts of it are property of Raff + Grund. Without their permission and this notice being found on all copies, it may not be used for other purposes than those for which it was originally made available, nor may it be provided to third parties.

For Sales Drawings/Sales Drawings are only the Parts e.g. CAD Files, Drawings, Specifications, Calculations, Documents, Data, Models, Tools, Equipment and Samples (Sales Drawings) which are specifically marked as "Sales Drawings" in the relevant Contract. Sales Drawings are not to be used for any purpose other than those for which they were made available, Confidential Information and Sales Drawings.

TeleWare