Tankansicht
M1/20

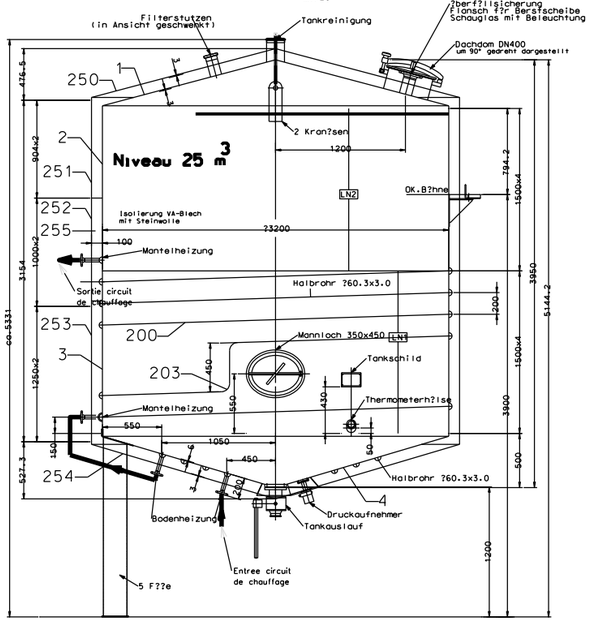

Tank f?sse
5 St?ck - nicht verstellbar - M1:15

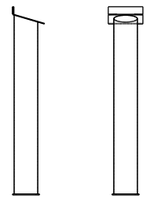

Pas de percage dans les platines

Bon pour accord
21/10/2004

M. HUIN Eric

Wrigley France SNC
Zone Industrielle RD N^52
68600 Biesheim
Tel direct : 03.89.72.19.35
Fax BE : 03.89.72.03.34
Mail : eric.huin@wrigley.fr

Schauglas mit Beleuchtung
M1:2.5 DN100

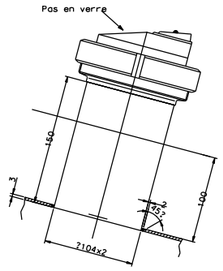

?berf?llsicherung
M1:2.5

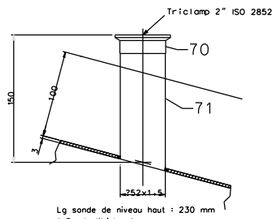

Tankauslauf
M1:2.5 DN80-PN16

hydrostatischer Druckaufnehmer
M1:2.5

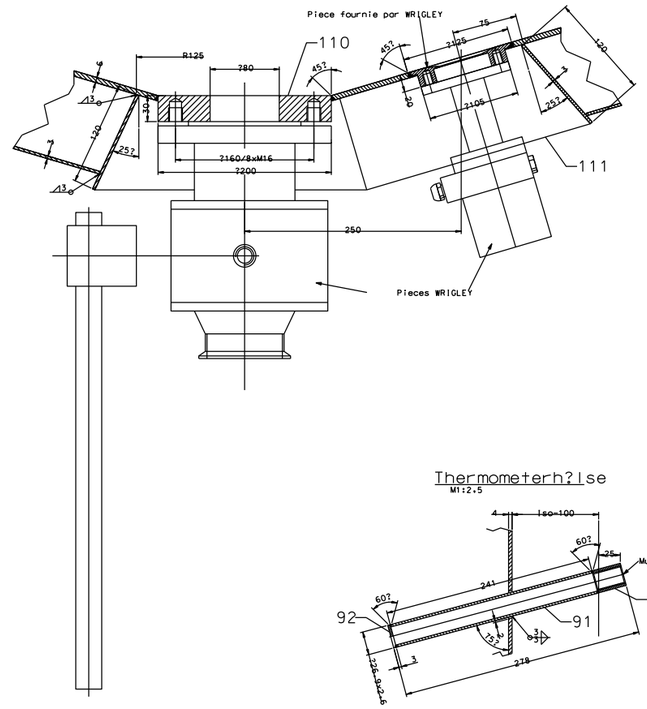

Flansch f?r Berstscheibe
M1:2.5 DN100-PN16-Form C

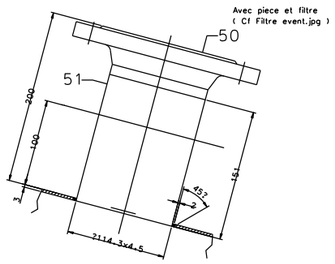

Filterstutzen
M1:2.5 DN100

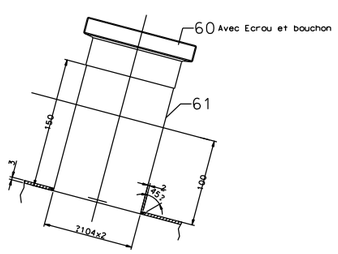

Thermometerh?lse
M1:2.5

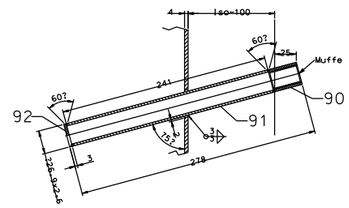

Tankdraufsichten
M1/20

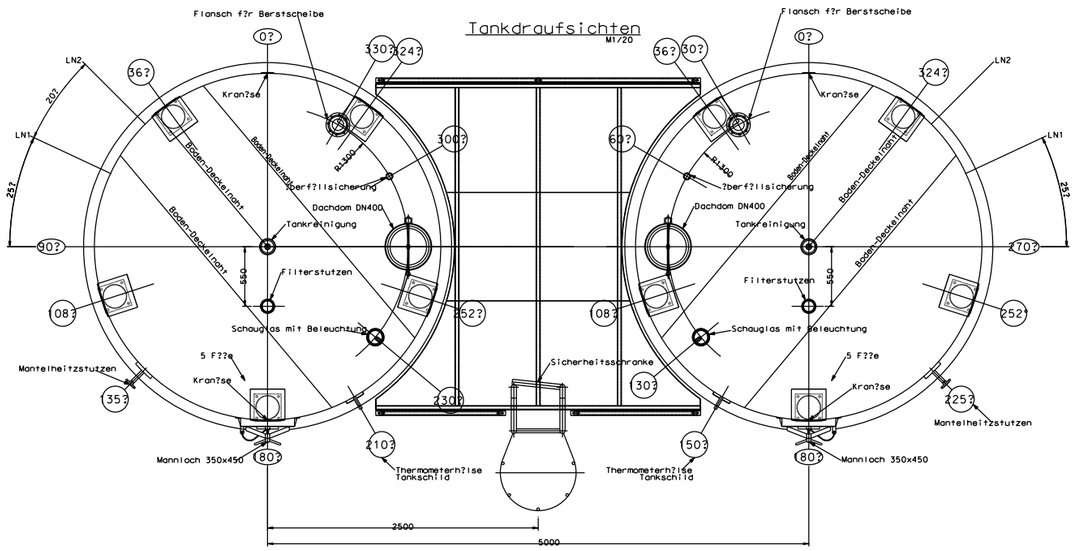

Verschlu?laschen an Mannloch
M1:2

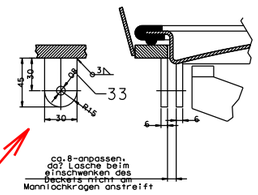

Mannloch
DN350x450 - schwenkbar M1:5
1xlinks, 1xrechts schwenkbar (Tankdraufsicht)

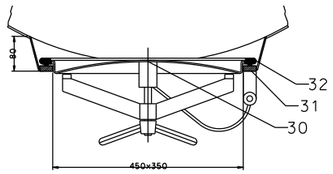

Prevoir pattes pour cadenassage des 2 x 2 trapp (diam. 10)

Dachdom
M1:2.5 / Fa. Zimmerlin - DN400 - druckios mit Fliegengitter

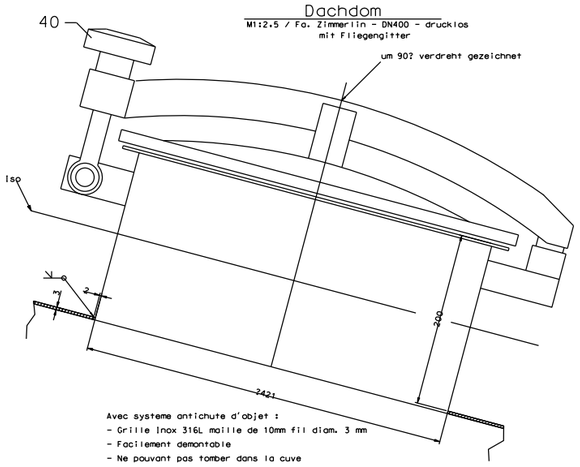

Tankreinigung
DN100 M1:5

Reinigungsleitung mit Spr?nkopf und Gewindeanschluß wird von Wrigley erg?nzt

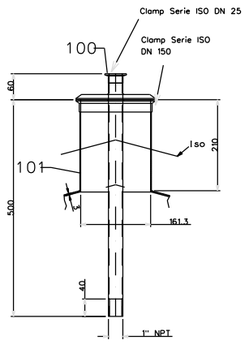

Mantel-/Bodenheizstutzen
DN 25 - PN16-Form C M1:2.5

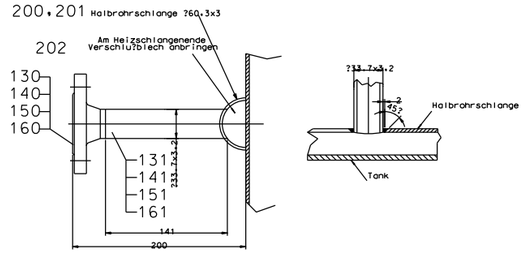

Tankunteransichten
M1/20

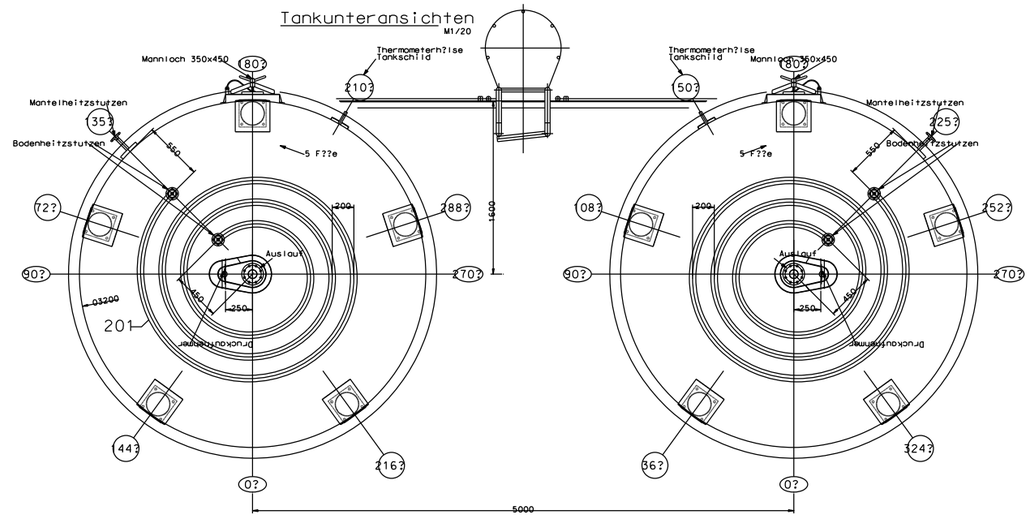

Halbrohrheizung
M1:1

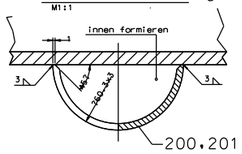

Verschlu?laschen an Dachdom
M1:2.5

Verschlu?laschen neben Domverschraubung anbringen

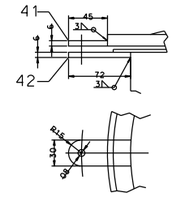

Tankschild
M1:2

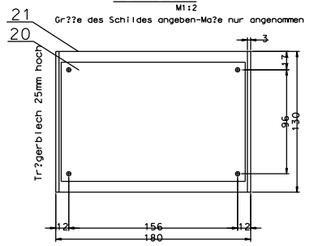

Kran?se
2 St?ck M1/5

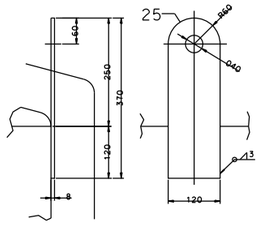

Betriebsdaten Allgemein	Fabriknummer			Schwei?faktor	0.85	
	Baujahr			Inhalt	25m3	
	Leergewicht je Tank	ca.4500 kg (ohne B?hne)		Dichte	1350 kg/m3	
	Werkstoff Nr.	1.4404/1.4301		Medium	F?ssigzucker	
Daer/i.Sch.-		Betr.?.Druck (bar)	Berech.Druck (bar)	Probedruck (bar)	Betr.Temp (?C)	Berech.Temp (?C)	Tot. Inhalt (m3)
	Innenraum-Tank	druckios/-0.05	druckios/-0.05	-	100	100	25
	Mantelheizschlange	+3	+3	+3.9	65-70	65-70	0.05
	Bodenheizschlange	+3	+3	+3.9	65-70	65-70	0.02
	Edelstahlteile	gebeizt und gesp?lt					
	-	-					
	Schwei?n?hte	Zylindern?hte innen blecheben verschliffen					
		au?en gebeizt und passiviert					
Bemerkung: Isolierung 100mm mit Steinwollmatten und VA Blech							
Dichtungen: Naturkautschuk lebensmittelecht							

MODIF.			
Rep ^	DATE	VISA	MODIFICATIONS
DESSINATEUR : M. Oberlé	ECH. : -/-	DATE : 22/09/04	FOLIO : 1/1
N° AFF.	N° PL.	DESIGNATION	
REF. : 0035-0001-ensemble			

Ce document est la propriété exclusive de RUMP EQUIPMENTS et ne peut être reproduit, utilisé, exécuté ou communiqué à un tiers sans l'autorisation écrite du Responsable du Bureau d'Etudes.

Tolérances générales ISO 2768 - mK

RUMP EQUIPEMENTS
2, rue de St Malo - Port du Rhin Sud
67100 Strasbourg - France
Tél. : (0033) 03-88-40-36-16
Fax : (0033) 03-88-40-36-30
E-mail : info@rump.fr
www.rump.fr