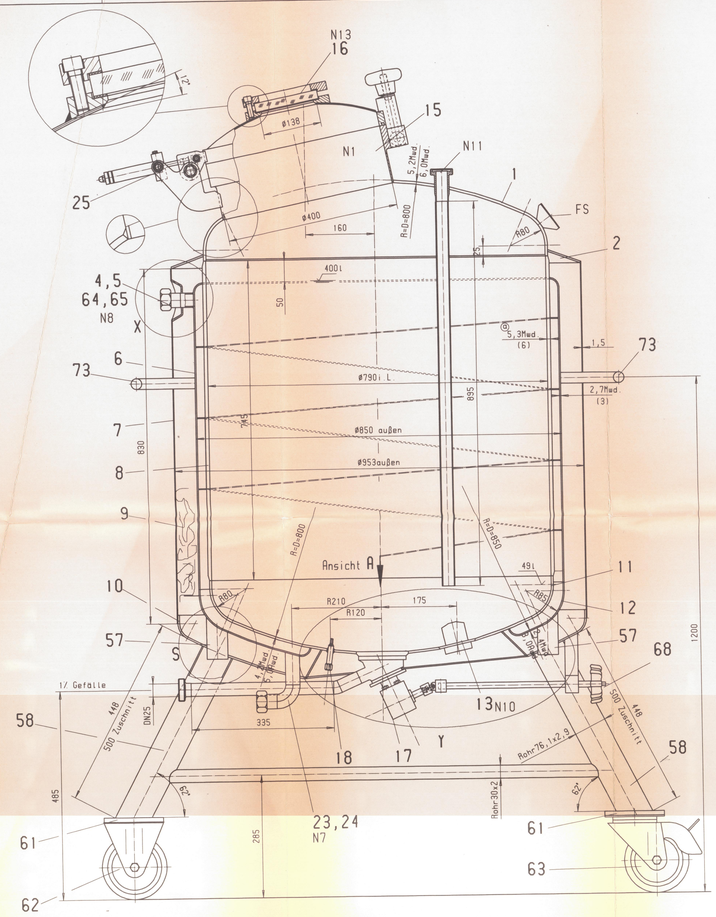

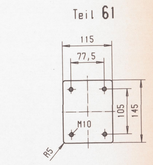

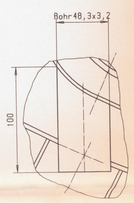

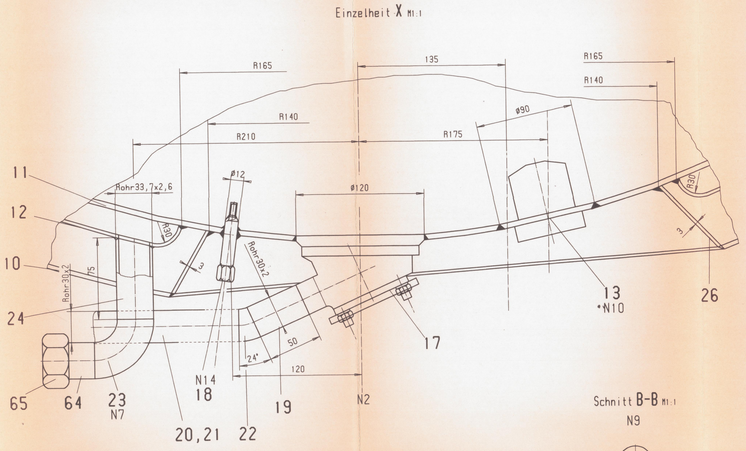

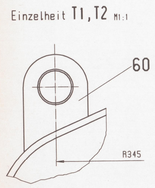

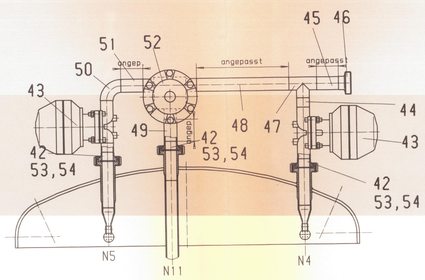

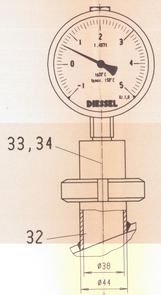

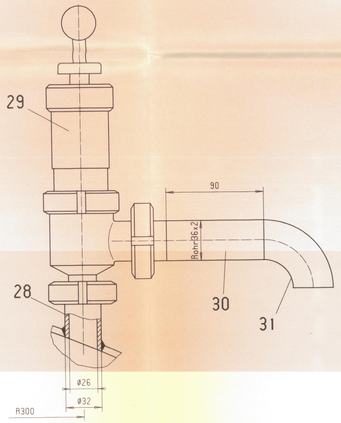

Technische Daten / technical data

Hersteller: / Manufacture:	DIESSEL GmbH & Co. Hildesheim, Germany	
Produktname: / Name of Product:	Ansatz- u. Druckbehälter	
Typ: / Type:	Filtratbehälter 400l	
Auslegungsregelwerk: / Design code:	TRB/AD	
Fabrik-Nr.: / Maker's No.:	00 18 2972	
Baujahr: / Year of construction:	2000	
Inhalt: / Capacity:	Innenbehälter: 490l / Inner container:	Doppelmantel: ca. 90l / Jacket:
Zul. Betriebsüberdruck: / Permissible working	Innenbehälter: -1/+3 bar / Inner container:	Doppelmantel: -1/+3 bar / Jacket:
Berechnungsdruck: / Design pressure:	Innenbehälter: -1/+3 bar / Inner container:	Doppelmantel: -1/+3 bar / Jacket:
Prüfüberdruck: / Test pressure:	Innenbehälter: 5,2 bar / Inner container:	Doppelmantel: 5,2 bar / Jacket:
Zul. Betriebstemperatur: / Permissible working temperature:	max. 130° C	
Berechnungstemperatur: / Design temperature:	Innenbehälter: 150° C / Inner container:	Doppelmantel: 150° C / Jacket:
Schweißverfahren: / Welding procedure:	TIG 141	
Schweißzusatzwerkstoff: / Welding material:	Nr. 1.4430 Sandvik 19.12.3.LSI	
Schweißnahtfaktor: / Weld factor:	Klöpperboden u. gew. Scheibe: 1,0 / Torispherical end and Dished end Zylinder: 0,85 / Cylinder:	
Durchstrahlungsprüfung: / Exent of non-destructive testing:	gemäß HP 0	
Oberflächenrißprüfung: / Surface crack detection:	gemäß HP 0	
Schweißerkennzeichen: / Welder's identification mark:	GD4, GD7, GD10, GD11, GD17	
Leergewicht: / Net weight:	ca. 570kg	
Oberfläche: / Surface:	Innen: geschliffen Ra≤ 0,4µm / inside: Außen: geschliffen Ra≤0,9µm / outside: Schweißnähte: Kehlnähte aussen nicht eingeebnet Begleidungsboden walzblank	
Werkstoff: / Material:	Produktberührte Teile aus Werkstoff-Nr. 1.4435/1.4404 / product-contacting parts Übrige Teile aus Werkstoff-Nr. 1.4301 / other parts Dichtungen: EPDM/FDA / sealings: Isolierung aus Gesteinswolle / insulation with rock wool mats	
Toleranzen: / Tolerance:	– Behältertoleranzen nach DIN 28005/DIN28006 / vat tolerances acc. DIN 28005/DIN28006 – Freimaßtoleranzen für spanende Fertigung nach ISO 2768 mittel / dimensional variations for metal cutting acc. ISO 2768 middle	

Alle Stutzen so kurz wie möglich einschweißen
weld in all sockets as short as possible

Stutzenstellung nur nach Draufsicht
socket position shown in top view only

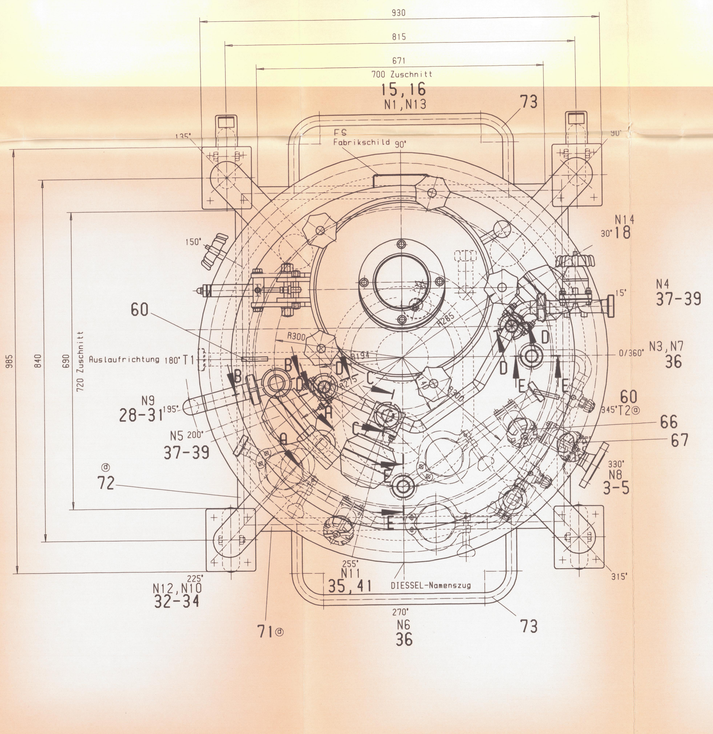

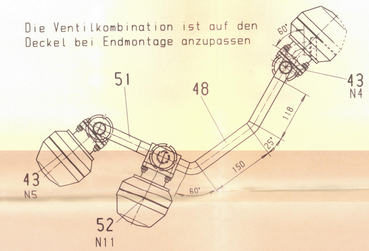

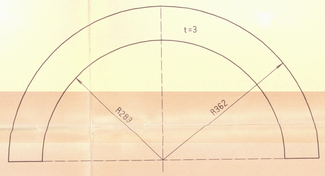

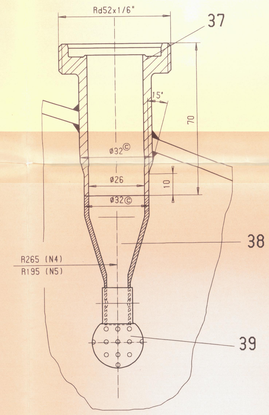

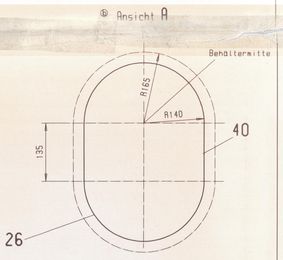

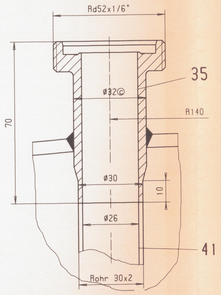

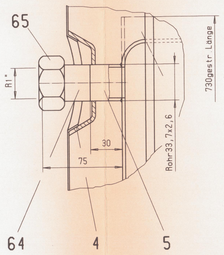

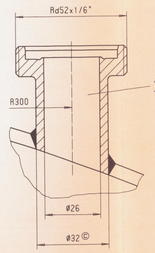

Pos	Benennung	DN	Bemerkung
T1/T2	Tragöse		
N14	Schutzhülse für Pt100		
N13	Schauglas	100	DIN 28120
N12	Drucktransmitter	40	DIN 11864 – T1
N11	Begasungsrohr	25	DIN 11864 – T1
N10	Flansch für Magnetrührwerk		
N9	Sicherheitsventil	25	DIN 11864 – T1
N8	Energieanschuß –Mantel	25	1" – blind
N7	Energieanschluss – Boden	25	1" – blind
N6	Be- und Entlüftung	25	DIN 11864 – T1
N5	CIP	25	DIN 11864 – T1
N4	CIP	25	DIN 11864 – T1
N3	Produkt-Zulauf	25	DIN 11864 – T1
N2	Auslaufventil	25	Fabr. GEMÜ
N1	Mannloch	400	

CAD – ZEICHNUNG
KEINE MANUELLE ÄNDERUNG

Nr.	Änderung	Datum	Name

Freimaßtoleranz: mittel nach DIN ISO 2768; Oberfläche:

Werkstoff		Datum	Name
	Bearbeitet	02.11.00	Mock
	Geprüft		

DIESSEL
G.m.b.H. & Co.
Hildesheim

Maßstab 1:5 / 1:2 / 1:1

– Ersatzteilzeichnung –
Filtratbehälter 400l

178.06.04.028.000

Ersatz für:
Ersetzt durch:

Diese Zeichnung ist Eigentum der Fa. DIESSEL GmbH & Co. und darf weder kopiert, noch dritten Personen mitgeteilt, noch anderweitig außerhalb benutzt werden.
Property of DIESSEL GmbH & Co. use or reproduction of these materials without DIESSEL permission, prohibited.