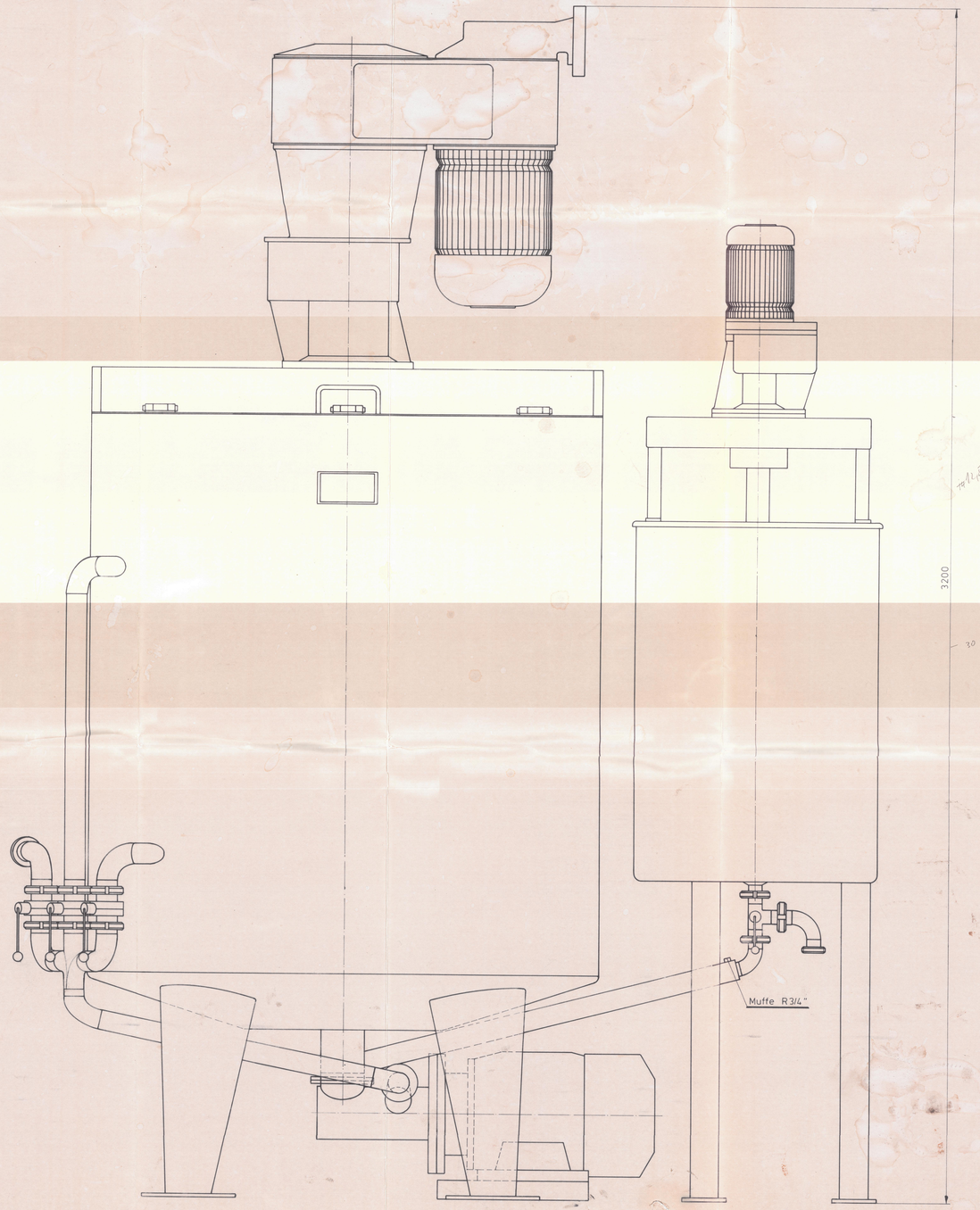

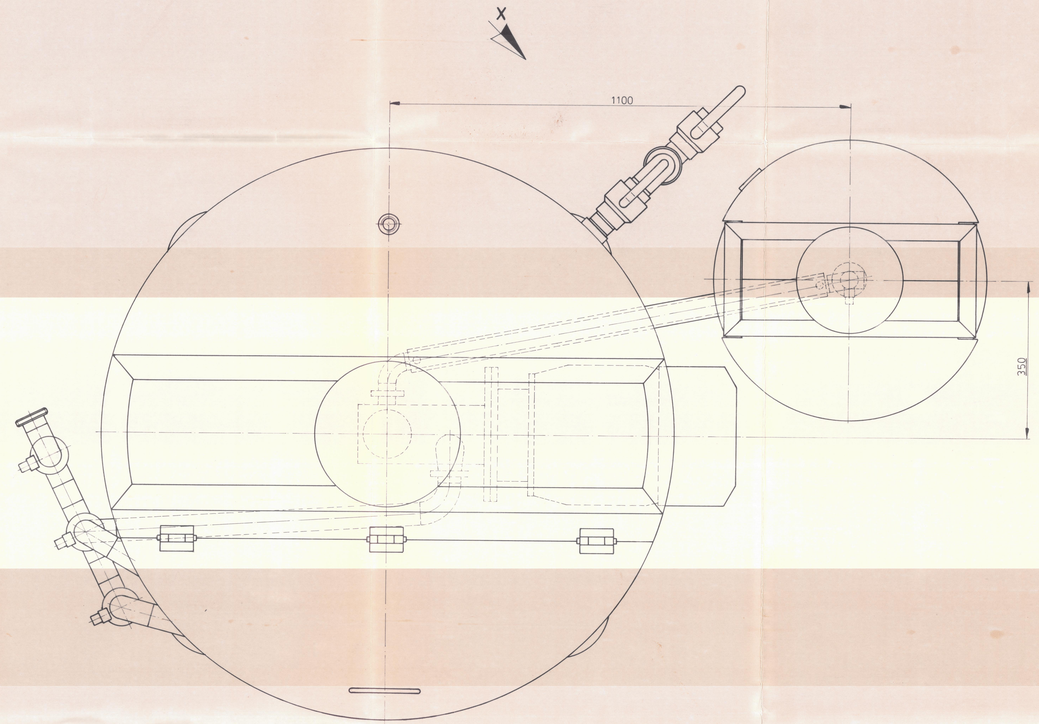

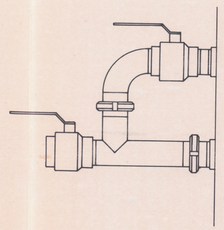

Ansicht X

BÄUCHLE Apparate- u. Behälterbau 7602 Oberkirch			Maßstab 1:5
			Nr. 2145.2.305.87.1
	87	Datum	Name
	Bearb.	10.5.	Schwarzkopf
	Gepr.		Rührbehälter mit Schmelzkessel
	Norm.		
			Fa. OROCHEMIE, Kornwestheim