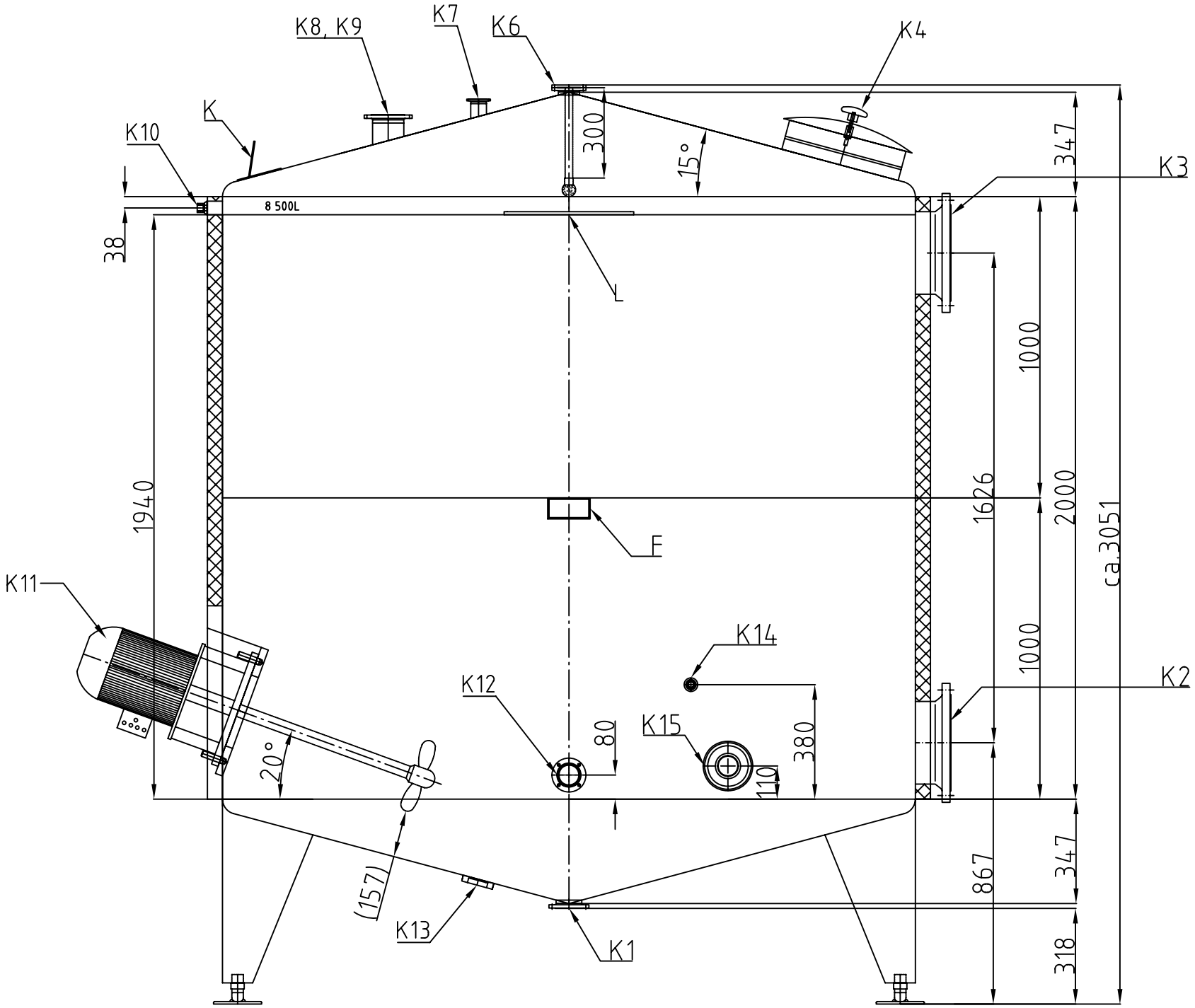

Für die Lage der Stutzen usw.
ist die Draufsicht massgebend !

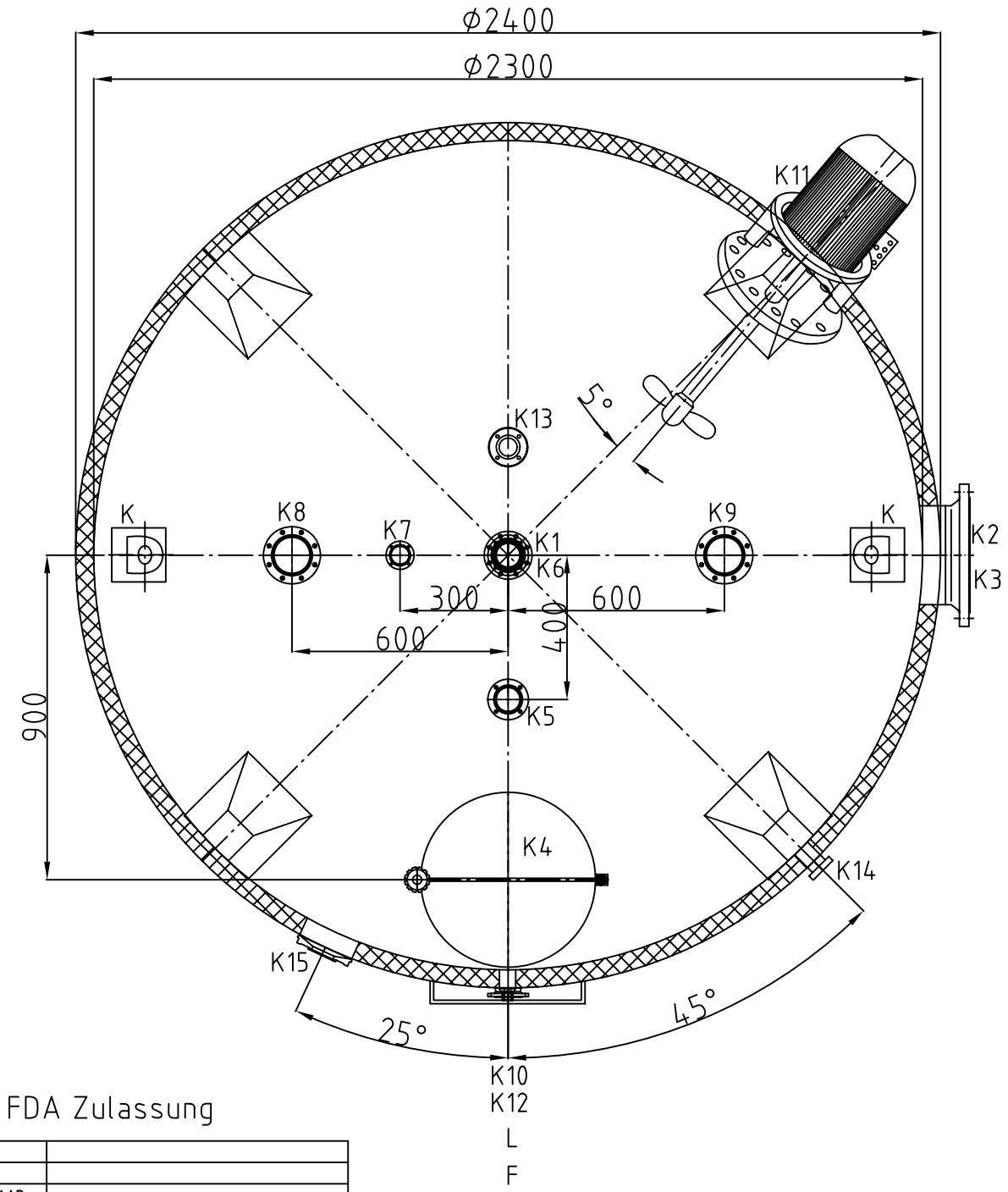

alle Dichtungen HNBR/Viton mit FDA Zulassung

Bez.	Stck.	DN	DIN	Verwendung	Bemerkung
L	1	x		Leiterbügel	
K	2	x		Kranlasche	
F	1	x	x	Firmenschild von AAR	
K15	1	50/40	x	Variventflansch	Leitfähigkeitsmessung
K14	1	x	x	Temperatursensor	
K13	1	DRD	x	DRD-Flansch	Stutzen für Drucksonde
K12	1	65	DIN 11853-2	Aseptik Flansch	x
K11	1	x	x	Rührwerkflansch	von AAR begestellt
K10	1	G1"	E+H	Muffe	Überfüllsicherung
K9	1	100	DIN 11853-2	Aseptik Flansch	Abluft
K8	1	100	DIN 11853-2	Aseptik Flansch	Überlauf
K7	1	50	DIN 11853-2	Aseptik Flansch	Zirkulation
K6	1	65	DIN 11853-2	Aseptik Flansch	Reinigung 1
K5	1	65	DIN 11853-2	Aseptik Flansch	Reinigung 2
K4	1	400	x	Dom, drucklos	mit Sicherheitsschalter
K3	1	250	ähnl. DIN 2633	Aseptik Flansch	CIP Vorlauf
K2	1	250	ähnl. DIN 2633	Aseptik Flansch	CIP Rücklauf
K1	1	80	DIN 11853-2	Aseptik Flansch	Restentleerung

STUTZENTABELLE

Werkstoff:
Produktberührend 1.4404 III c
Rest in 1.4301 III c

Oberfläche:
Innen: walzblank, Ra<0,8µm
Außen: walzblank, unverschiffen
Tankmantel nicht marmoriert
Behälter gebeizt & passiviert

Produktraum	
Ausgelegt für spez. Gewicht:	1,1 kg/dm³
max. Arbeitstemperatur:	+80°C
min. Arbeitstemperatur:	+5°C
Betriebsdruck:	drucklos

2010	Tag	Name	Zeichnung Nr. KP240242
Gez.	19.10.10	K. Prychocen	
Gepr.			Werkstatt Nr.
Norm			

Masstab:

Masse ohne Toleranz-ang.nach:

1 Zyl. Laugetank mit
ca. 9.200 Liter Brutto Inhalt
und 8.500 Liter Nutzinhalt

AAR Montage

Mœschle
POLSKA Sp z o.o.