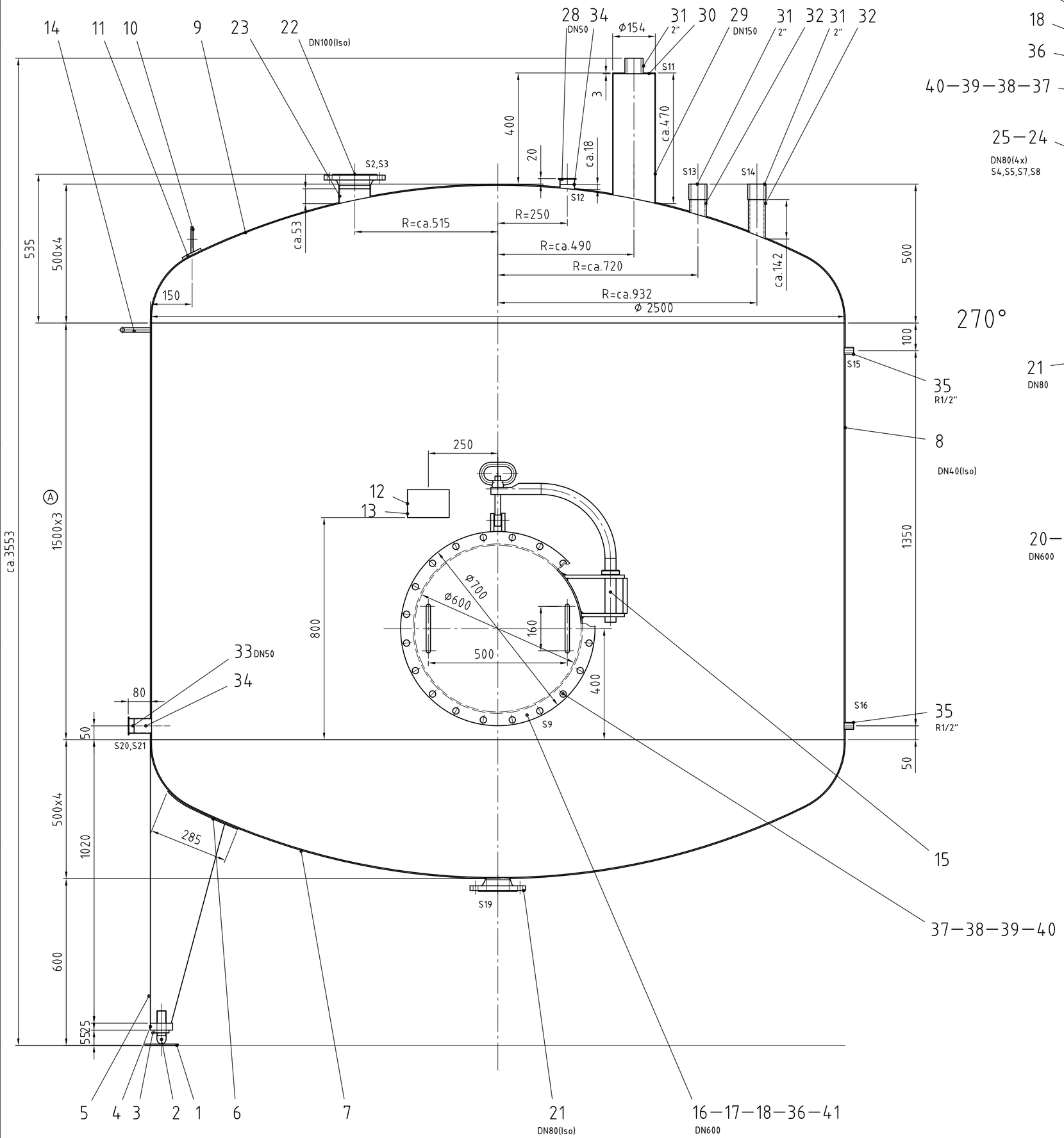

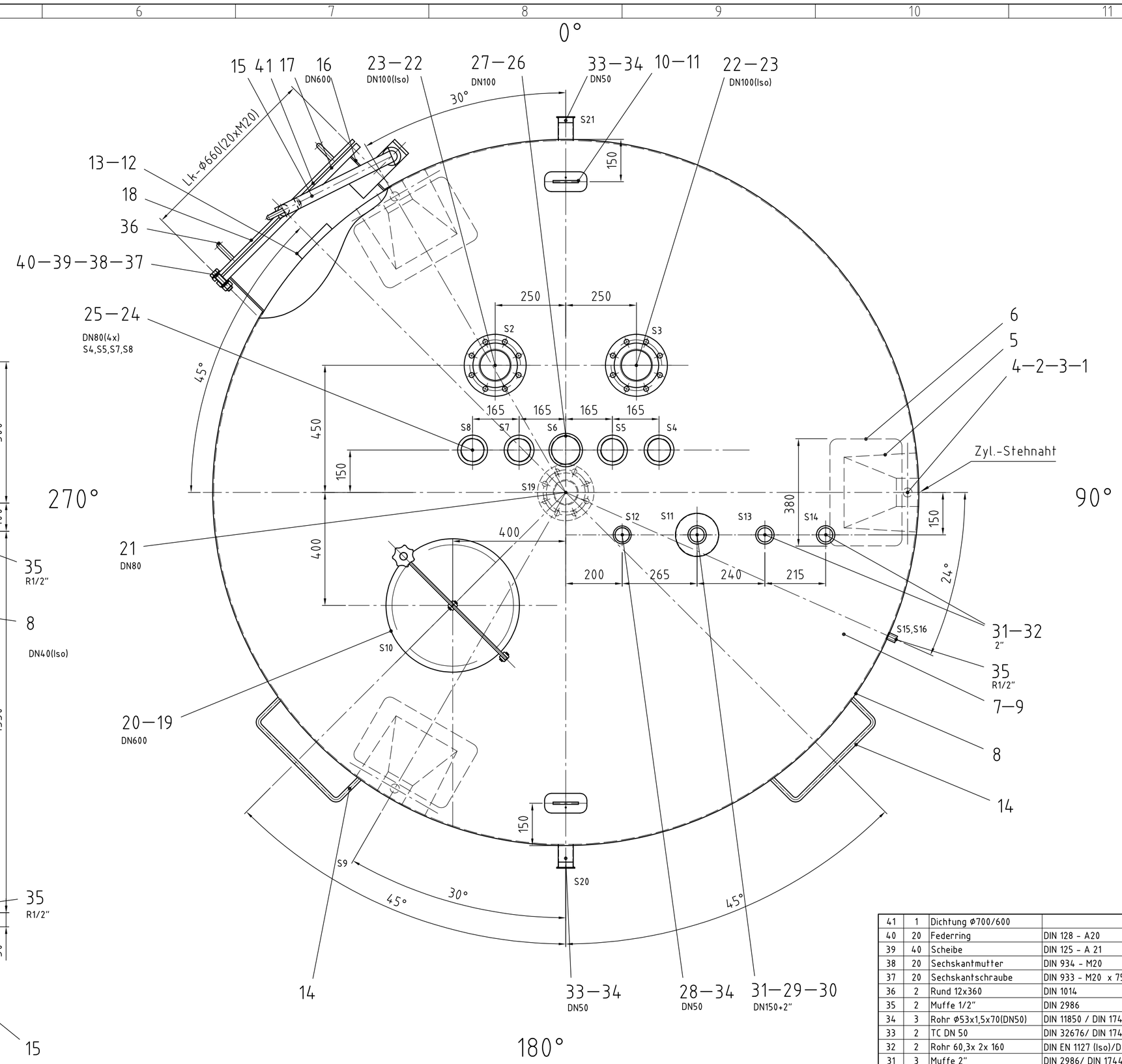

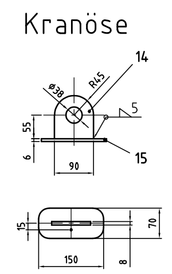

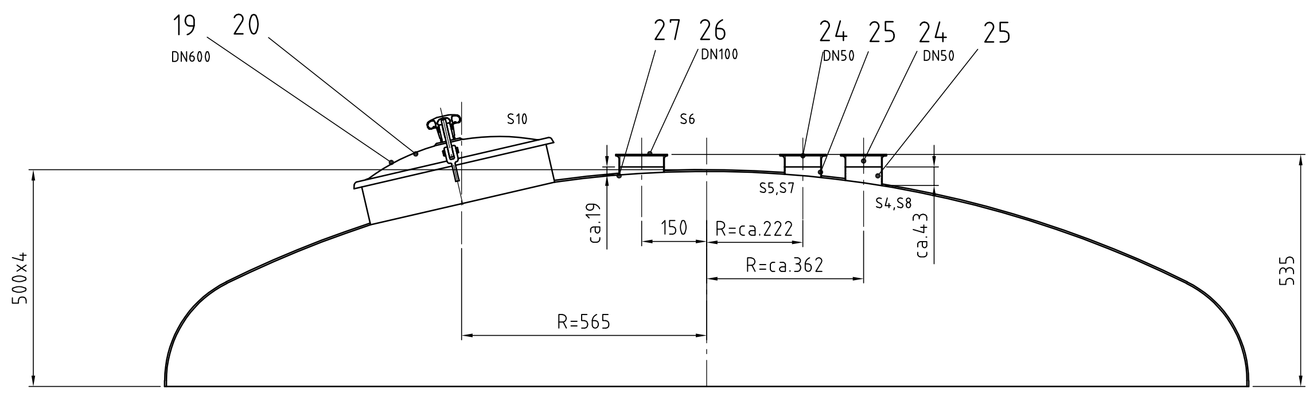

Draufsicht ist maßgebend !

- produktberührter Behälterwerkstoff: 1.4404 IIIc ;
- sonstige Werkstoffe : 1.4301 IIIc
- Schweißzusatz / produktberührt : 1.4430/ DIN EN 12072/ W 19 12 3 L Si
- Schweißzusatz / sonstiger : 1.4316/ DIN EN 12072 / W 19 9 L Si
- Schweißnahtdicke : alle unbemaßten Nähte : a=0.7 min X s; min=3mm
- Schweißfaktor : 0.85
- Schweißverfahren : WIG (141) ; Plasmaschweißen (151)
- Fugenform : I; HV
- Schweißnähte innen : blecheben geschliffen
- Schweißnähte außen : Schablonenschliff
- Behälter komplett gebeizt und passiviert

A

Pos.	Anz	Beschreibung	Norm	Material	WAZ	Name
41	1	Dichtung Ø700/600		EPDM		S9, Lk-Ø660(20xØ22)
40	20	Federring	DIN 128 - A20			
39	40	Scheibe	DIN 125 - A 21			
38	20	Sechskantmutter	DIN 934 - M20			
37	20	Sechskantschraube	DIN 933 - M20 x 75			
36	2	Rund 12x360	DIN 1014	1.4301		Handgriff, biegen
35	2	Muffe 1/2"	DIN 2986	1.4404		S15,S16,Meßstutzen
34	3	Rohr Ø53x1,5x70(DN50)	DIN 11850 / DIN 17457	1.4404		S12,S20,anpassen
33	2	TC DN 50	DIN 32676/ DIN 17440	1.4404		S20, Entleerung
32	2	Rohr 60,3x 2x 160	DIN EN 1127 (Iso)/DIN 17457	1.4404		S13,S14, anpassen
31	3	Muffe 2"	DIN 2986/ DIN 17440	1.4404		S11,S13,S14, Meßstutzen
30	1	Bl.3x Ø150	DIN EN 10029 A / DIN EN 10028-7	1.4404		S11,Verschlußblech
29	1	Rohr Ø154x2x580(DN150)	DIN 11850 / DIN 17457	1.4404		S11,anpassen
28	1	TC DN50	DIN 32676/ DIN 17440	1.4404		S12, Reserve
27	1	Rohr Ø104x2x50(DN100)	DIN 11850 / DIN 17457	1.4404		S6, anpassen
26	1	TC DN 100	DIN 32676/ DIN 17440	1.4404		S6
25	4	Rohr Ø85x2x60(DN80)	DIN 11850 / DIN 17457	1.4404		S4,S5,S7,S8, anpassen
24	4	TC DN 80	DIN 32676/ DIN 17440	1.4404		S4,S5,S7,S8
23	2	Rohr Ø114,3x2,6x70 DN100	DIN EN 1127 (Iso)/DIN 17457	1.4404		S2,S3,Entlüftg,anpasssen
22	2	V-Flansch DN100 (Ø114,3)	DIN 2633 / DIN EN 10028-7	1.4404		S2,S3; PN16,Entlüftung
21	1	V-Flansch DN80 (Ø88,9)	DIN 2633 / DIN EN 10028-7	1.4404		S19,PN16,Auslauf
20	1	Dichtung DN 430	Fa. Alfa Laval	EPDM		S10
19	1	Dom LKDC 430 drucklos	Fa. Alfa Laval	1.4404		S10
18	1	Bl.12x Ø 700	DIN EN 10029 A / DIN EN 10028-7	1.4404		S9, Mannloch,Deckel
17	1	Bl.12x Ø 700/610	DIN EN 10029 A / DIN EN 10028-7	1.4404		S9, Mannloch,Flansch
16	1	Bl.5x 120x1900	DIN EN 10029 A / DIN EN 10028-7	1.4404		S9, Mannloch,Ring, walzen
15	1	Schwenkeinrichtung	A&B Standard/DIN EN 10028-7	1.4301		komplett
14	2	Rund 16x600	A&B Standard/DIN 1014	1.4301		Leiterbügel
13	1	Typenschildbrücke	DIN EN 10029 A/ DIN EN 10028-7	1.4301		
12	1	Typenschild	DIN EN 10029 A/ DIN EN 10028-7	1.4301		Fa. A&B
11	2	Bl.8x70x150	DIN 10028-7	1.4301		Verstärkung
10	2	Tragöse	DIN 28086	1.4301		
9	1	Klöpperboden Ø2500x4	DIN 28011/ DIN EN 1028-7	1.4404	3.1B/ ADW2	v=1; HP7/1; 8/1
8	1	Bl. 3x 1500x 7838	DIN EN 10029 A / DIN EN 10028-7	1.4404		Zylinder
7	1	Klöpperboden Ø2500x4	DIN 28011/ DIN EN 1028-7	1.4404	3.1B/ ADW2	v=1; HP7/1; 8/1
6	3	Bl.5x 285x 380	DIN EN 10029 A / DIN EN 10028-7	1.4301		Fuß, Verstärkungsblech
5	3	Bl.4	DIN EN 10029 A / DIN EN 10028-7	1.4301		Fuß
4	3	Fußplatte 1"	A&B Standard/DIN EN 10028-7	1.4301		
3	3	Kontermutter1"	A&B Standard/DIN EN 10028-7	1.4301		
2	3	Kalotte 1"	A&B Standard/DIN EN 10028-7	1.4301		
1	3	Bodenplatte 1"	A&B Standard/DIN EN 10028-7	1.4301		

A&B — Apparate- & Behältertechnik Heldrungen GmbH, 06577 Heldrungen

Herstellungs-Nr: 526-06-4 — Baujahr: 2006
Werkstoff: 1.4404 — Innendurchm. (mi): 2.5
Zul. Dichte des Lagergutes D(kf): 1.4 — Leergewicht (kg): 1590

	Druckraum I	Druckraum II	Druckraum III
zul. Betriebsdruck	0,8	-	bar
Betriebstemperatur	80	-	°C
Inhalt	10	-	m3

Schweißnahtausführungen

Stutzen - Behälter

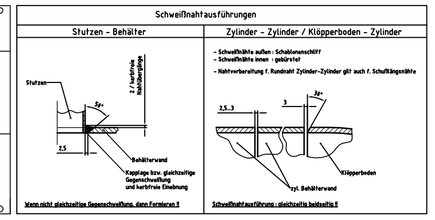

Zylinder - Zylinder / Klöpperboden - Zylinder

Allgemeintoleranz	Oberfläche	Maßstab	Position	Menge
DIN ISO 2768m	DIN 1302 Reihe 2	1:10	-	-

Apparate- & Behältertechnik Heldrungen GmbH, Straße der RTS, 06577 Heldrungen

	Datum	Name
Bearb.	22.09.2006	Duwanoff
Gepr.		
Norm		

Behälter 10.000l

Glykolbehälter - AB 004

526-06-4 A

Blatt -

Zust.	Änderungen	Datum	Name
A	Pos.8 geändert	10.11.06	Duw

Apparate- & Behältertechnik GmbH, Straße der RTS, 06577 Heldrungen, Tel: 036437/956-270, Fax-295, info@behaelterfer.de

Dateiname 526-06-4 A Glykol.dwg