7373202 B

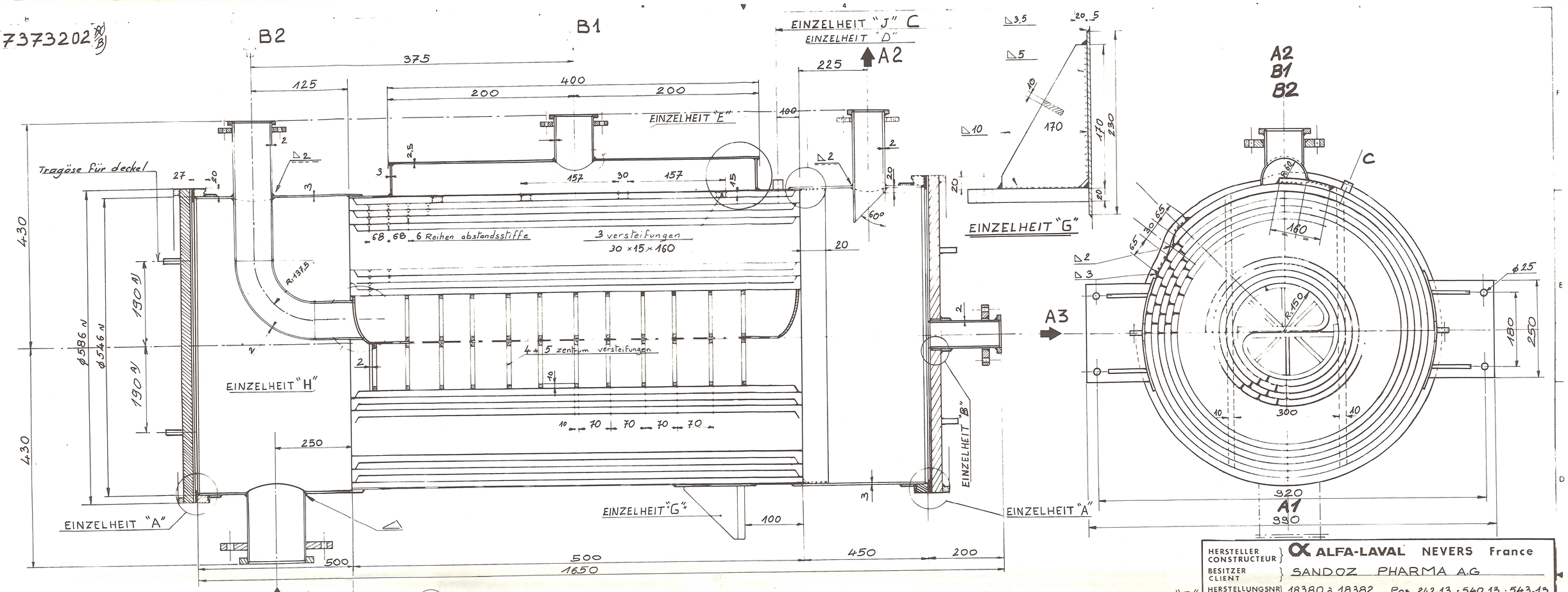

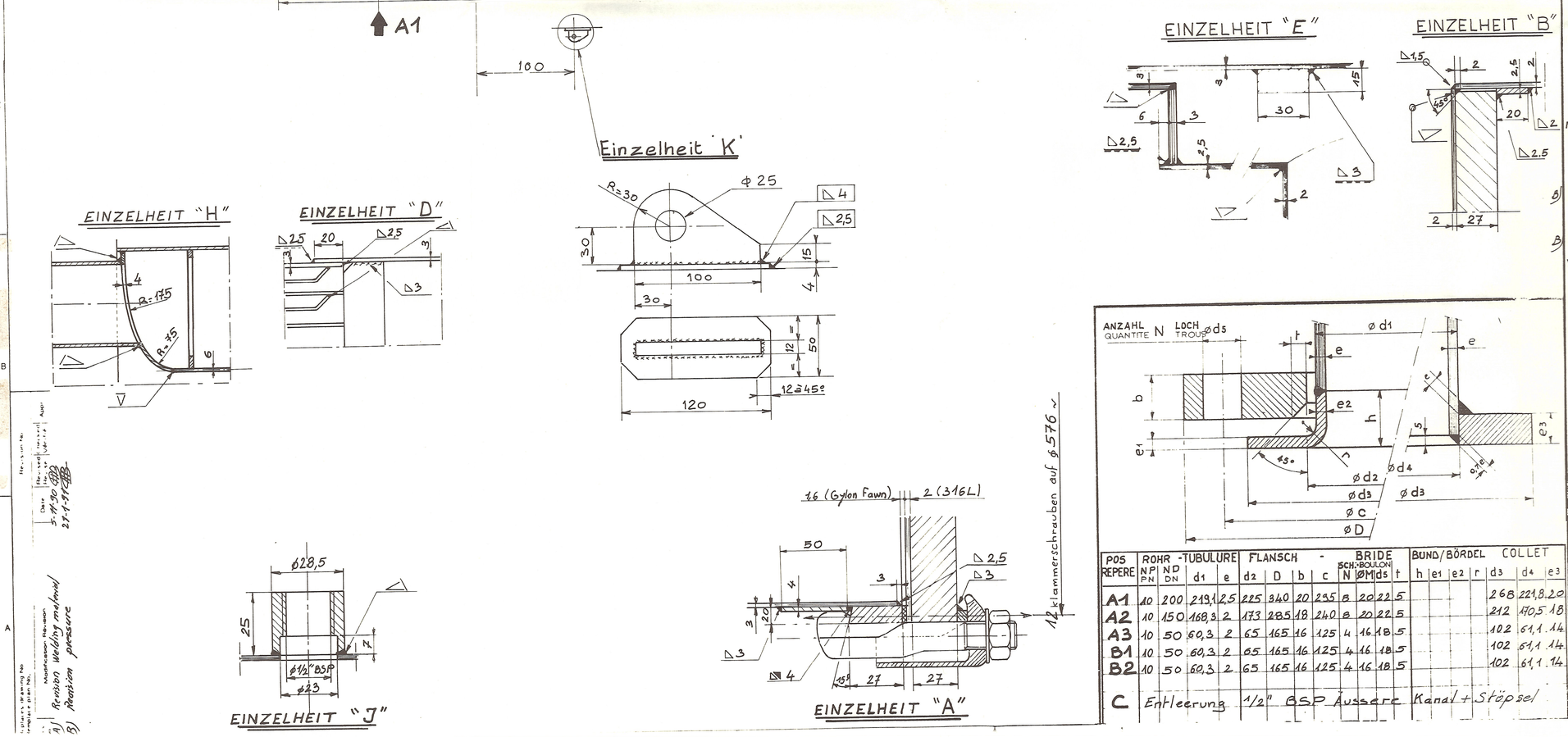

POS REPERE	ROHR -TUBULURE NP PN	ND DN	d1	e	FLANSCH - BRIDE d2	D	b	c	SCH.-BOULON N	ØMd	ds	t	BUND/BÖRDEL COLLET h	e1	e2	r	d3	d4	e3
A1	10	200	219,1	2,5	225	340	20	295	8	20	22	5					268	221,8	2,0
A2	10	150	168,3	2	173	285	18	240	8	20	22	5					212	170,5	1,8
A3	10	50	60,3	2	65	165	16	125	4	16	18	5					102	61,1	1,4
B1	10	50	60,3	2	65	165	16	125	4	16	18	5					102	61,1	1,4
B2	10	50	60,3	2	65	165	16	125	4	16	18	5					102	61,1	1,4
C	Entleerung 1/2" BSP Äussere Kanal + Stöpsel																		

HERSTELLER / CONSTRUCTEUR: ALFA-LAVAL NEVERS France
BESITZER / CLIENT: SANDOZ PHARMA A.G
HERSTELLUNGSNR / N° APPAREIL: 18380 à 18382 Pos 242-13 ; 540-13 ; 543-13
NETTO GEWICHT / POIDS VIDE: 550 Kg ~ GEWICHT MIT WASSER / POIDS PLEIN D'EAU: 826 Kg ~

	INNERE KANAL / CANAL INTERIEUR			ÄUSSERE KANAL / CANAL EXTERIEUR		
INHALT / CAPACITE	226 Litres ~ A			50 Litres ~ B		
MEDIUM / PRODUIT	LM-F / LUFT			WASSER		
	DRUCK / PRESSION Bar	TEMPERATURE °C		DRUCK / PRESSION Bar	TEMPERATURE °C	
BERECHNUNG / CALCUL	-1/4,2	200		5	200	
BETRIEB / SERVICE	≥ -1 ≤ 4,2	eintritt / entrée 45,6	austritt / sortie 31,1	≤ 5	eintritt / entrée 22	austritt / sortie 32
WASSER DRUCKPRÜF. / EPREUVE	7,8			7,8		
FLANSCHE NORM / NORME BRIDE	DIN 2642			DIN 2642		

GRUND-WERKSTOFF / MATIERE DE BASE	Mantel / Wärmefläche Enveloppe / Surf. d'ech.	Deckels / Gestells Couvèrcles / Supports	Flanschen Brides	Klammers-chrauben Clamps	Dichtungen Joints
	316 L	A 42 CP	BF 42	SA 193 BF	Gylon Fawn

ELERTRODEN SPEZIFIKATION : E 19123 n CR 23 für 316 L
SCHWEISSDRAHT SPEZIFICATION : SG X2 CrNiMo 19.12 für 316 L
SG1 für A42CP

Cde OHE 18356

SHE TYPE II.V 11,5 m²

ALFA-LAVAL NEVERS FRANCE

Edges broken to 0,4 x 45° or R 0,5 — Burrs removed
Surface roughness Ra µm — AL 2004 708
Tolerances
of dimensions — AL 2004 100
of form and position — AL 2004 300
where not stated — AL 2004 650
Abattre les angles à 0,4 x 45° ou R 0,5 — Ébaurin
Qualité de surface Ra µm — AL 2004 708
Tolérances
de dimensions — AL 2004 100
de forme et de position — AL 2004 300
manque d'indication — AL 2004 650

Scale / Echelle
First angle projection ISO method E / Projection de l'angle premier ISO méthode E

Dept: TNS — Date: 11/3/90
Drawn / Dessiné: CARCEL — Checked / Vérifié — Appr. / Approuvé
Std checked / Norme vérifié — Prod checked / Prod vérifié
Class. No / N° de classement
Complimentary drawing No / N° de plan complémentaire
Drawing No / Plan N: 7373202 B/A

Revision welding material
Revision pressure