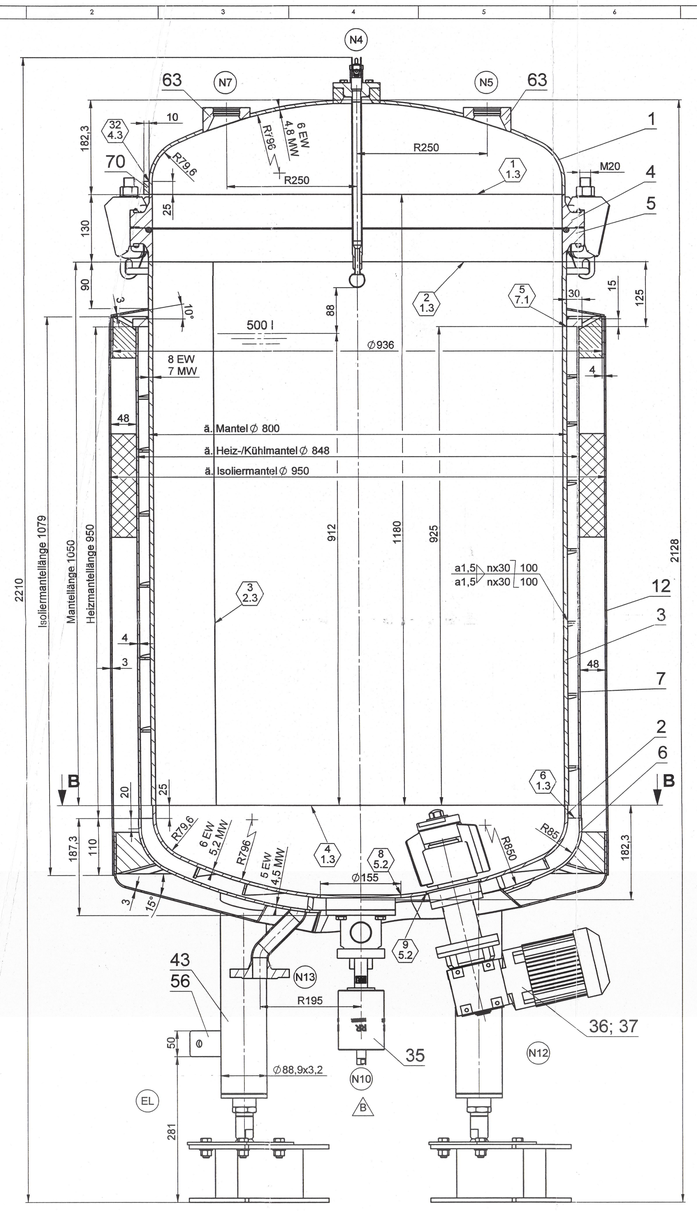

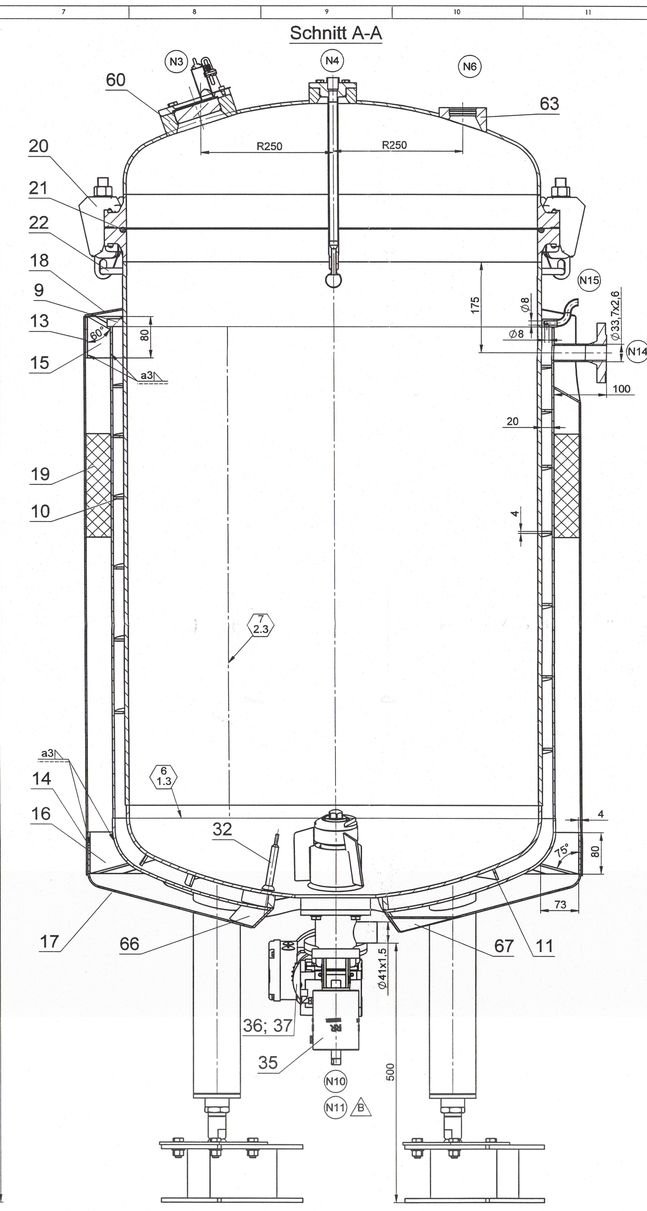

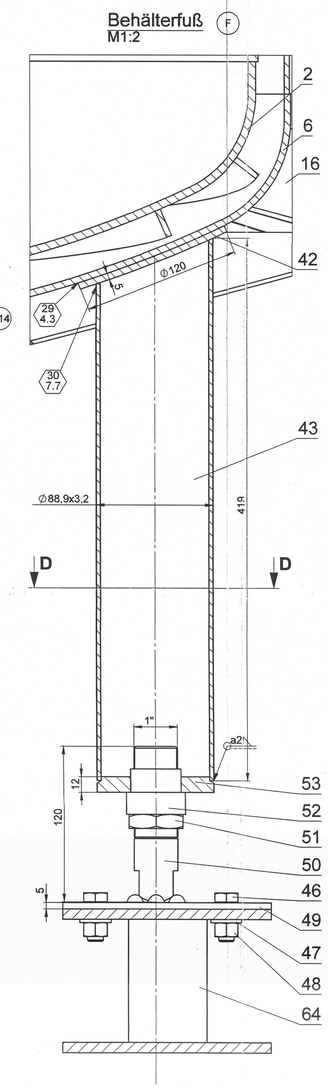

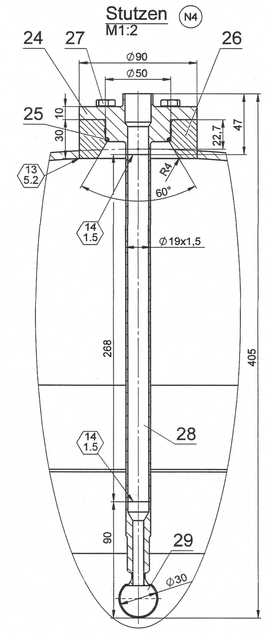

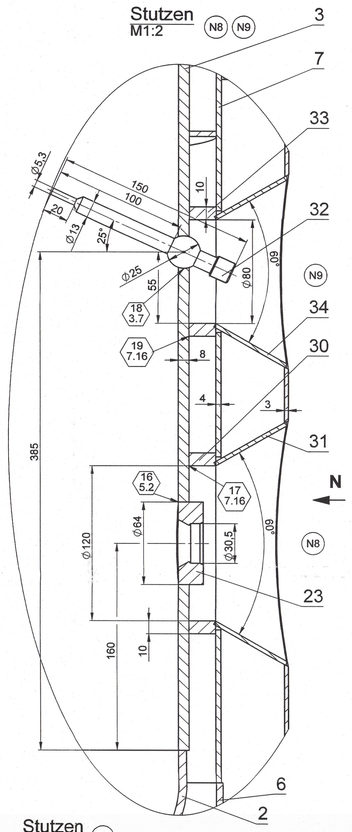

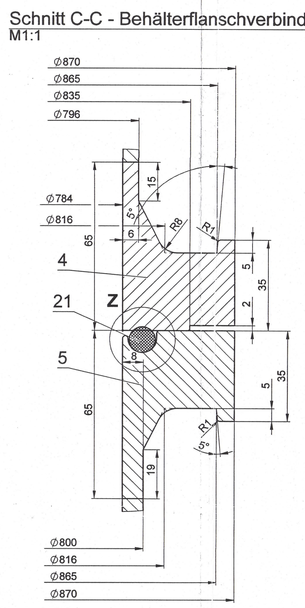

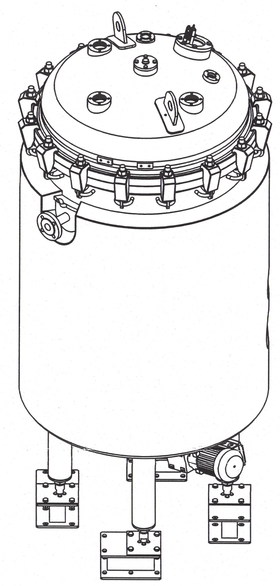

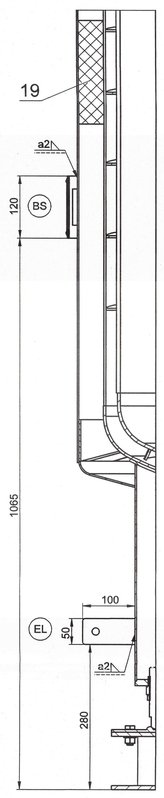

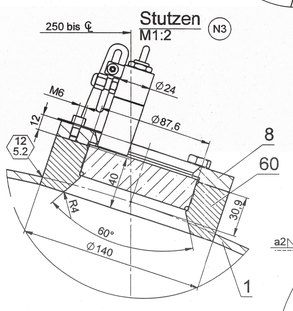

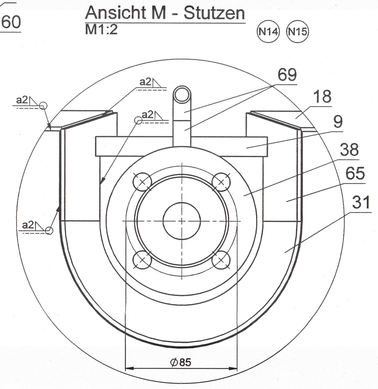

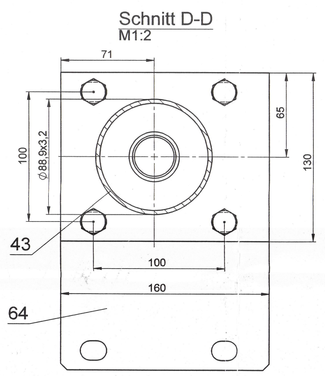

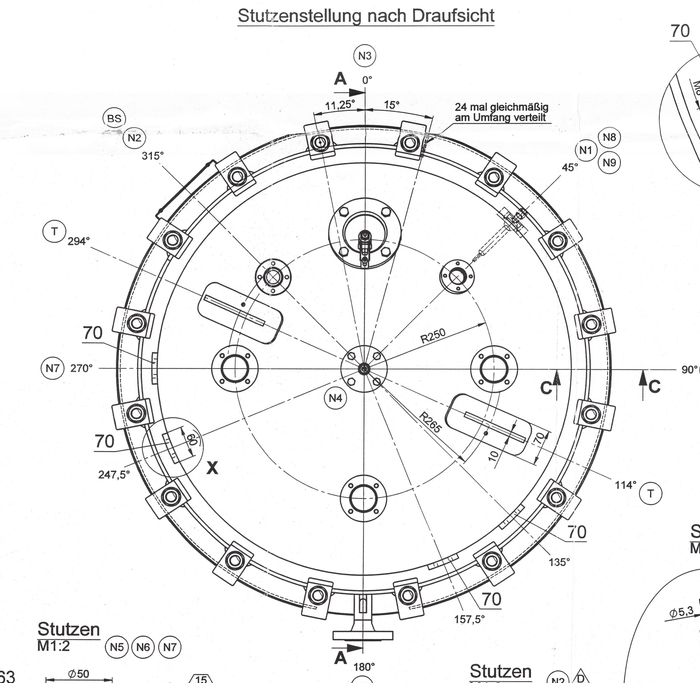

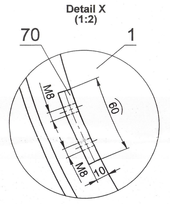

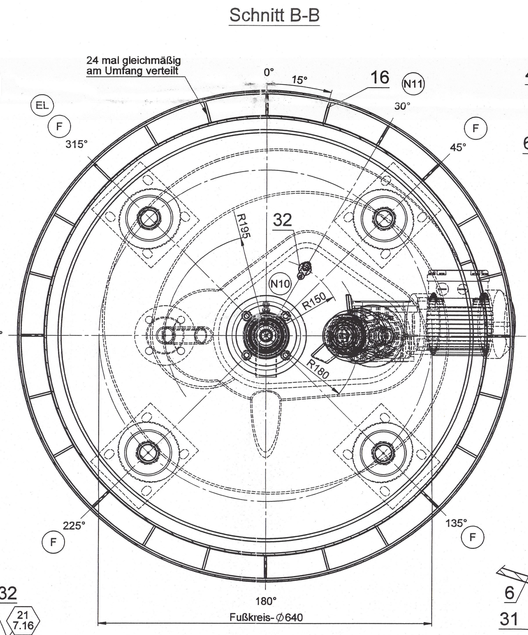

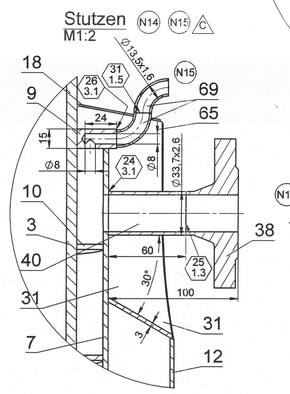

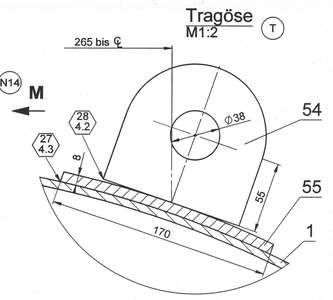

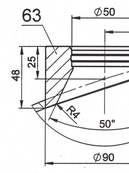

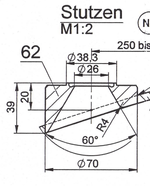

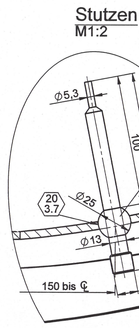

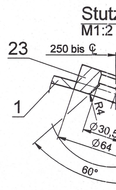

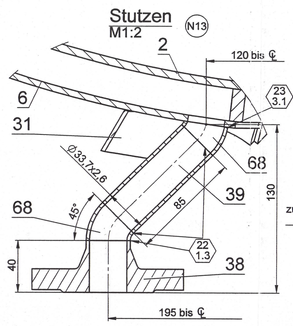

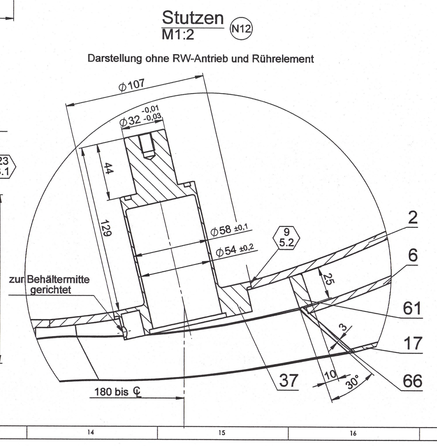

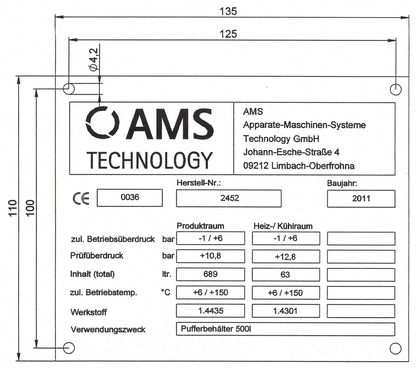

EURO

Schweißdetails entsprechend KR008 rev. E / *welding details acc. KR008 rev. E*

1 / 1.1 **laufende Nahtnummer** / *continuously numbered seam*
Nahtnummer nach KR008 rev. E / *seam number acc. KR008 rev. E*

Bemerkungen:

Abnahmevorschrift: Druckgeräterichtlinie 97/23/EG, AD 2000, TÜV

max. Unrundheit: 1,0%

Oberflächenbehandlung:

Delta-Fe: ≤ 1% (Grundmaterial) / ≤ 3% (Schweißnähte)

produktseitig: spiegelpoliert Ra ≤ 0,4µm

außen: im Sichtbereich einheitlich geschliffen Ra ≤ 0,8µm
sonstige Oberflächen gebeizt und passiviert

Schweißnähte:

produktseitig: komplett blecheben beschliffen

außen: gebeizt und gebürstet

Verschlußnähte formiert

D	Überarbeitung N2	12.05.2011	TEA	
C	Überarbeitung	19.04.2011	TEA	
B	Überarbeitung	11.04.2011	TEA	
A	Überarbeitung	05.04.2011	TEA	
@01	Erststellung / Entwurf	18.03.2011	TEA	
Änderung / *revision*	Beschreibung / *description*	DATUM / *date*	Name / *name*	

Versionen / *versions*

BS	1	Behälterschild	-	-	-	315°
EL	1	Erdungslasche	-	-	-	315°
F	4	Behälterfuß	-	-	-	45°/ 135°/ 225°/ 315°
T	2	Tragöse	-	-	-	114°/ 294°
N15	1	Heizmantelentlüftung	10	25	DIN 11852-BS-45-13x1,5	180°
N14	1	Heizung-/Kühlung Austritt	25	16	EN1092-1/11/B1	180°
N13	1	Heizung-/Kühlung Eintritt	25	16	EN1092-1/11/B1	270°
N12	1	Rührwerk	Ø130	-	Fa. PRG	90°
N11	1	Temperaturaufnehmer (TICR 642)	Ø25	-	Schutzrohr TW47 (Fa. E&H)	30°
N10	1	Bodensitzventil Ø41x1,5	40	-	Fa. Rieger	mittig
N9	1	Temperaturaufnehmer (TICR 672)	Ø25	-	Schutzrohr TW47 (Fa. E&H)	45°
N8	1	Probennahme	25	16	Blockflansch Ø64/Ø30,5	45°
N7	1	Befüllung	50	16	Blockflansch Ø90/Ø50	270°
N6	1	Rücklauf	50	16	Blockflansch Ø90/Ø50	180°
N5	1	Beatmung	50	16	Blockflansch Ø90/Ø50	90°
N4	1	Reinigung	20/50	10/16	Rohranschluß DIN 11866 Reihe A / Blockflansch Ø90/Ø50	mittig
N3	1	Schauglas mit Leuchte	80	16	Blockflansch Ø140/Ø87,5	0°
N2	1	Sicherheitsventil	25	16	Aseptik-Nut-Blockflansch Ø70/Ø25	315°
N1	1	Druckaufnehmer	25	16	Blockflansch Ø64/Ø30,5	45°
Bez. / *name*	Anz. / *quantity*	Benennung / *denomination*	DN / *size*	PN / *rating*	DIN/Typ/Dichtfl. / *DIN/type/seal face*	Lage / *position*

Stutzenmaße / *nozzle measures*

Technische Daten / *technical data*

Baunummer:	*construction number*	2452	Baujahr: *year of manuf.*	2011	Modul nach DGRL: *modulus acc. PED 97/23/EC*	G
Leergewicht:	*empty weight*	kg	715			
Gewicht mit Füllung:	*weight with filling*	kg	1215			

Raum:	*space*		Produktraum *product chamber*	Mantelraum *jacket chamber*
Inhalt (total)	*capacity (total)*	l	689	63
Medium:	*fluid*		Fluide Gruppe 2	Dampf, Wasser
zul. Betriebstemp.:	*permiss. operating temp.*	°C	+6 / +150	+6 / +150
zul. Betriebsüberdruck:	*permiss. operating overpressure*	bar (g)	-1 / +6	-1 / +6
Prüfdruck Wasser	*test pressure water*	bar (g)	+10,8	+12,8
Prüfdruck Luft	*test pressure air*	bar (g)	/	/
Wechselbeanspr. Druck	*cyclic strains pressure*	bar (g)	-1 / +3 / -1 für <= 10.000 LW	-1 / +3 / -1 für <= 10.000 LW
Wechselbeanspr. Temp.	*cyclic strains temperature*	°C	/	/

Technische Vorschriften	*technical rules and regulations*		AD-Merkblätter / *AD-regulations*
Vorprüfung	*pre-test*		ja / yes
Bau- und Druckprüfung	*construction and pressure test*		ja / yes
zul. Berechn.-spann.	*permiss. calc. stress (weld.fac.)*	%	100 (1.4435) / 85 (1.4301)

AMS TECHNOLOGY

AMS Apparate-Maschinen-Systeme Technology GmbH
Johann-Esche-Straße 4
09212 Limbach-Oberfrohna / Germany
Tel.: +49 (0) 3722 / 50 33 - 0
Fax: +49 (0) 3722 / 50 33 - 10
Mail: info@ams-technology.de

zul. Abweichungen / *permissible deviations*			
DIN 2768			
DIN EN ISO 13920	BL		
DIN EN ISO 286-1	6		
DIN EN ISO 2768-1m			
Datum / *date*	Name / *name*	Unt. / *sign.*	
17.03.2011	TEA		
17.03.2011	HEL		

Freigegeben / *released* — Nachfolgend / *Nachfolgend*

Auftrag / *order*: 4542

Bezeichnung / *name*: Pufferbehälter 500l

Status / *status*: **Freigegeben**

Abteilung / *division*: Konstruktion

Gewicht (kg) / *weight*: 715.23

Zeichnungsnummer / *drawing-no.*: 00008882 - D

Änd. / *rev.*: 01 BL

Blatt / *sheet*: 01

Maßstab / *scale*: 1:5 1:2 1:1 2:1

Format: A0

Schutzvermerk nach DIN ISO 16016 beachtet | *Protection remark acc. to DIN ISO 16016 has to be observed.*

- SolidWorks -