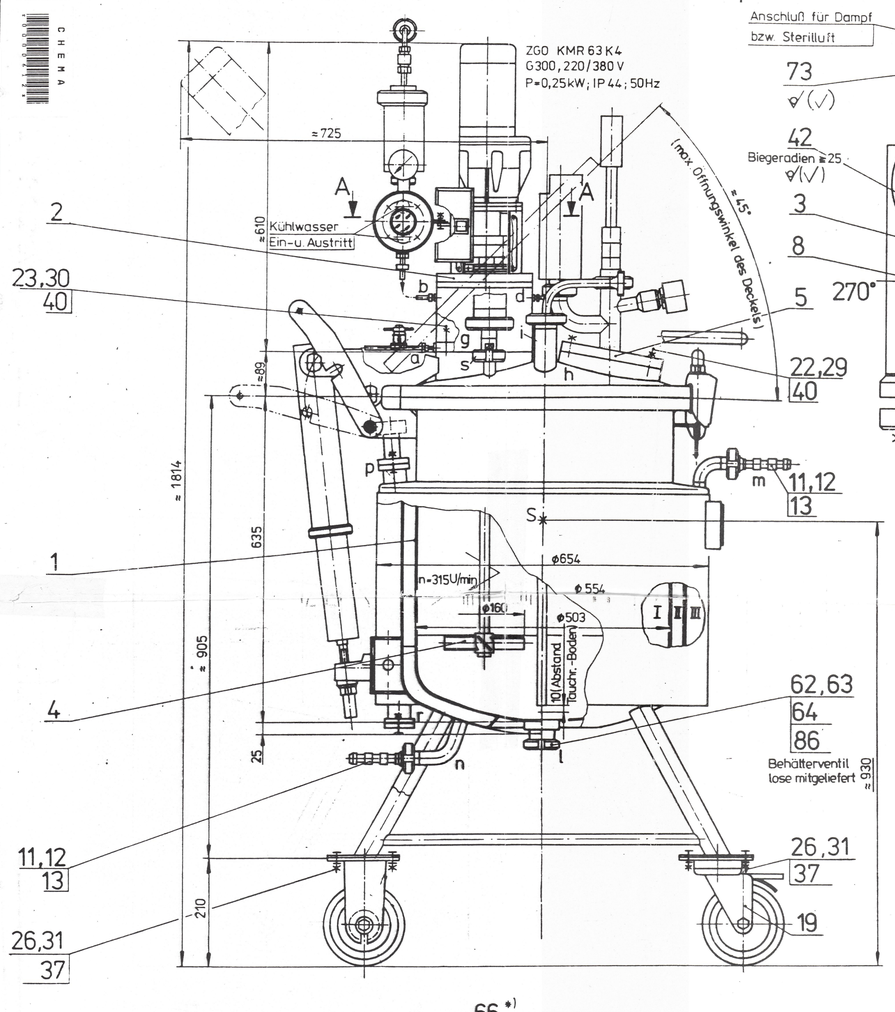

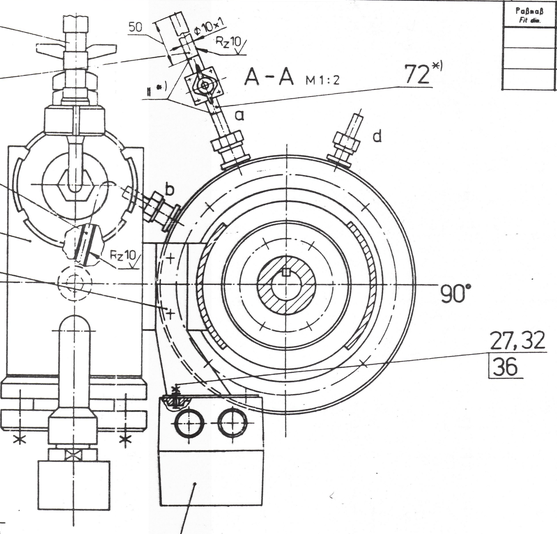

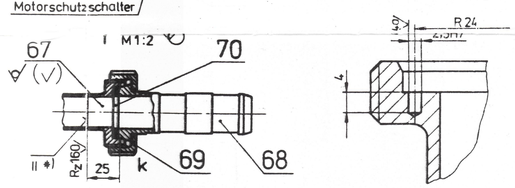

U_{1-3}	3	Tragzapfen	für senkrechten Transport			
s	1	Stutzen	20	–	–	mit Sterilfilter
r	1	Entleerungsstutzen	40	–	–	mit Blindflansch
p	1	Einfüllstutzen	40	–	–	mit Beatmungsfilter
n	1	Kondensatauastritt	20	–	–	mit Schlauchtülle für Schlauch-anschluß (lichte Schlauchweite 19 mm)
m	1	Dampfeintritt	20	–	–	
l	1	Bodenauslauf	32	–	–	mit sterilisierbarem Behälterventil (lose mitgeliefert)
k	1	Stutzen	25	–	–	mit Membranventil DN 25
i	1	Stutzen	40	–	–	mit Tauchrohr DN 15
h	1	Blockflansch	80	10	–	mit Meßeinrichtung (Manometer Thermometer u. Sicherheitsventil)
g	1	Rührwerksanschluß	80	10	–	
d	1	Leckage (freier Auslauf)	–	–	–	mit Rohrverschraubung C10 – 32
b	1	Sperrflüssigk.-Eintr.	–	–	–	mit Rohrverschraubung C10 – 32
a	1	Sperrflüssigk.-Austr.	–	–	–	mit Membranventil DN 8

Bez. Mark	Anz. Quantity	Benennung Service	DN Size	PN Rating	Dichtfl. DIN 2526 Seat face DIN 2526	Bemerkungen Remarks
			Stutzenmaße Nozzle measures			

Ausführungsformen: (Bild 1–6 mit α = 0° dargestellt)
Forms of execution: (Pictures no. 1–6 shown with α = 0°)

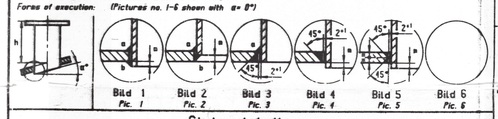

Stutzentabelle
Table of nozzles

Technische Daten *Technical data*

Leergewicht		*Empty weight*		≈ 282,00		kg
Gewicht mit Füllung		*Weight with filling*		≈ 466,00		kg
Raum		*Space*		I	II	III
Inhalt		*Content*		122	22	40
Medium		*Medium*				
Betriebstemperatur		*Operating temperature*		130	140	140
Berechnungstemperatur		*Calculating temperature*		130	140	140
Betriebsüberdruck		*Operating overpressure*		3	6,5	druckL
Betriebsvakuum		*Operating vacuum*		–	–	–
Berechnungsdruck		*Calculating pressure*		3	6,5	–
Prüfdruck	Wasser	*Test pressure*	*water*	4,5	8,1	0,5
	Luft		*air*	–	–	–
Lage des Behälters bei der Druckprüfung	stehend	*Vessel location at pressure test*	*in vertic. pos.*	X		
	liegend		*in horiz. pos.*	–		
Technische Vorschriften		*Technical rules and regulations*				
Klassifikation / Gruppe		*Classification / Group*		II	I	–
Vorprüfung		*Pre-test*		TUEV	TUEV	–
Bau- und Druckprüfung		*Construction and pressure test*		TUEV	TUEV	–
zul. Berechn.-spann. (Schw.-fakt.)		*Allows. calc. stress (weld.fac.)*		85	85	85
Arbeitsprüfungen		*Work tests*				
Wärmebehandlung		*Heat treatment*				
Korrosionszuschlag		*Corrosion addition*				
Schweißplan: Z.-Nr.:		*Welding schedule: drawing-no.:*				Sgl

Hierzu gehört Zeichnungs-Nr.:
Including drawing no.:

Gehört zur Bauprüfung-Wasserdruckprobe des Druckgefäßes Nr. 326 Bescheinigung Technische Überwachung Rudolstadt 15 Rudisleben, den 1. SEP. 1992

Entstanden aus Zeichn.-Nr. 1096740.1.10 GY 1152

Transportbehälter GmbH Rudolstadt

Zul. Abweichungen *Admissible deviations* n. DIN 8570 – C, DIN ISO 2768, spanl.: m; spanl.: c

	1992	Datum	Name
	Bearb.	24.08.	Steinzer
	Gepr.		
	Schw.		
	Abteilung	Tkk 3	

Änderung *Alternation* | Datum *Date* | Name

Schutzvermerk nach DIN 34 beachten! *Protection remark acc. to DIN 34 has to be observed!*

Projekt *Project*

Werkstoff *Material* X6CrNiTi18.10

Gewicht *Weight* 282,-kg

Benennung *Denomination*

Behälter mit Rührwerk (100 l)

Zeichnungsnummer *Drawing-no.* 1318513.1.10 RM4911313 F

Ers. f.: | Ers. d.:

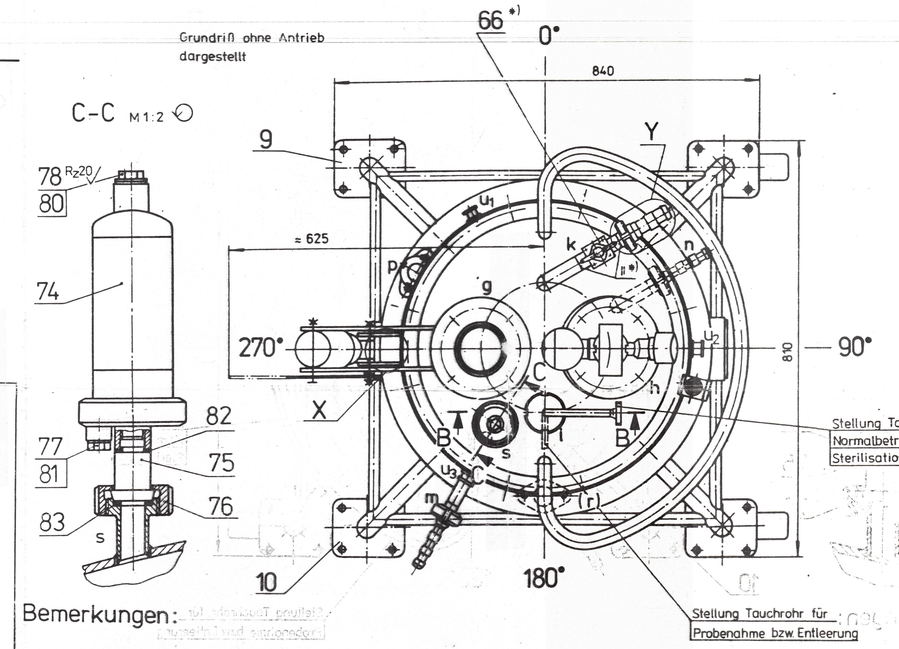

Bemerkungen:

1. Oberflächenbehandlung:
   Teile aus rost- und säurebeständigem Stahl nach CMN 258
   innen: alle produktberührenden Flächen und Teile Rz 63 und elektropoliert
   außen: alle sichtbaren CrNi-Teile und -Flächen Rz 10 (mechanisch bearbeitete Teile Rz 20) und elektropoliert
   Stahlteile: Korrosionsschutz as 55100/100/1718 SG 3
2. Für die Lage der Stutzen, Tragelemente, An- und Einbauten sind der Grundriß sowie der Schnitt A-A maßgebend.
3. Vor Montage, bei Inbetriebnahme u. Demontage sowie für den Transport sind die Montage- u. Betriebsanweisung für Behälter mit Rührwerk (100 l) 1318513 Ba zu beachten!
4. Achtung!
   Bei Ortsveränderung und Deckelöffnung ist der Netzstecker zu ziehen.

*) Vor dem Einschweißen der Pos. 66 u. 72 (Membranventile) ist das Ventiloberteil mit Membran zu demontieren!

S = Lage des Schwerpunktes
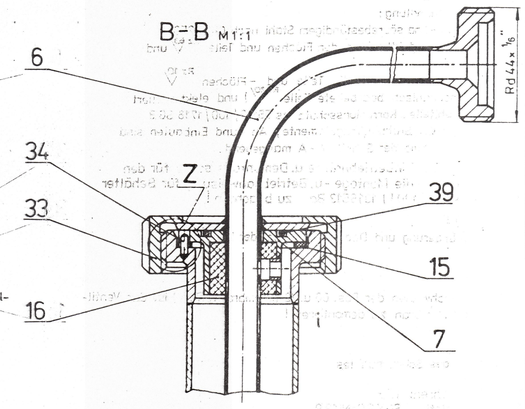
Schweißverfahren: WIG
Zusatzwerkstoff: SGX 2 CrNi 19 9
Bewertungsgruppe: BS
n. DIN 8563 T. 3
Schweißnahtprüfung: 2% RN
Prüfverfahren, Prüfklasse: D(A)