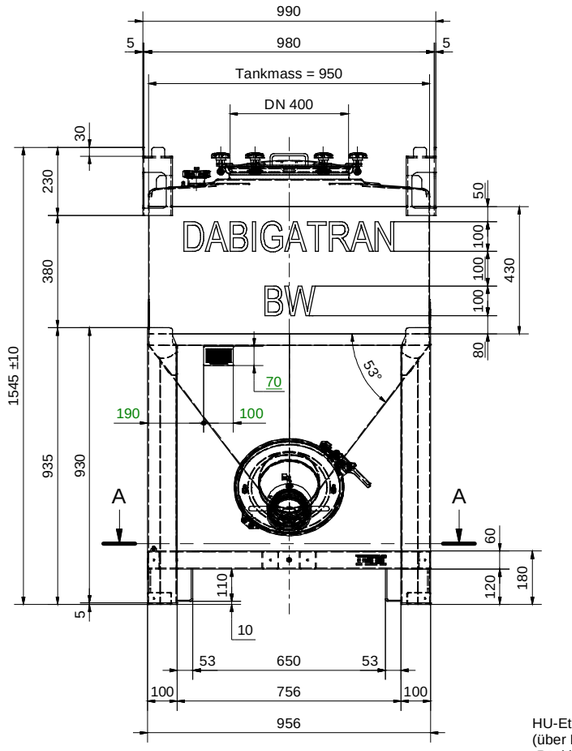

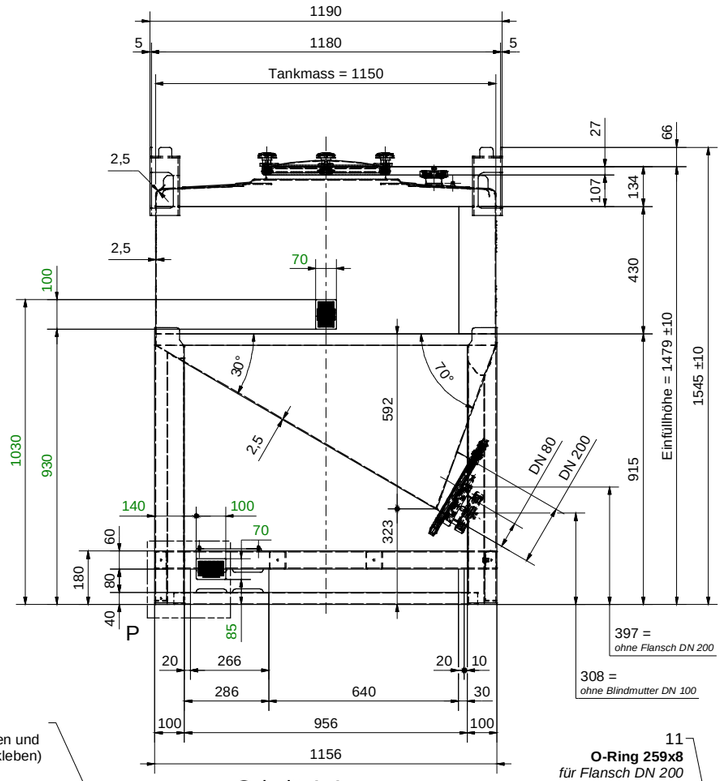

Schnitt A-A

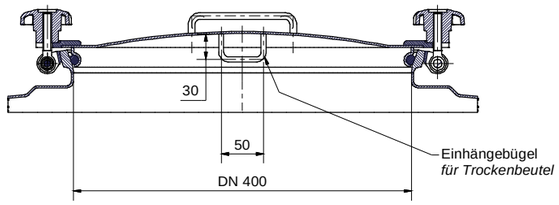

Detail-Schraubdeckel DN 400 kompl.
mit **Silikon**-Deckeldichtung.

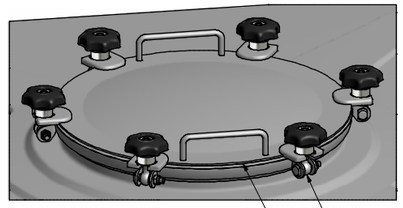

Detail-Stutzen DN 50
nach DIN 11851
und zusätzlicher Bohrung-Ø 4 mm

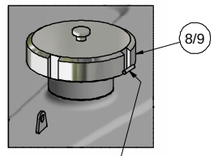

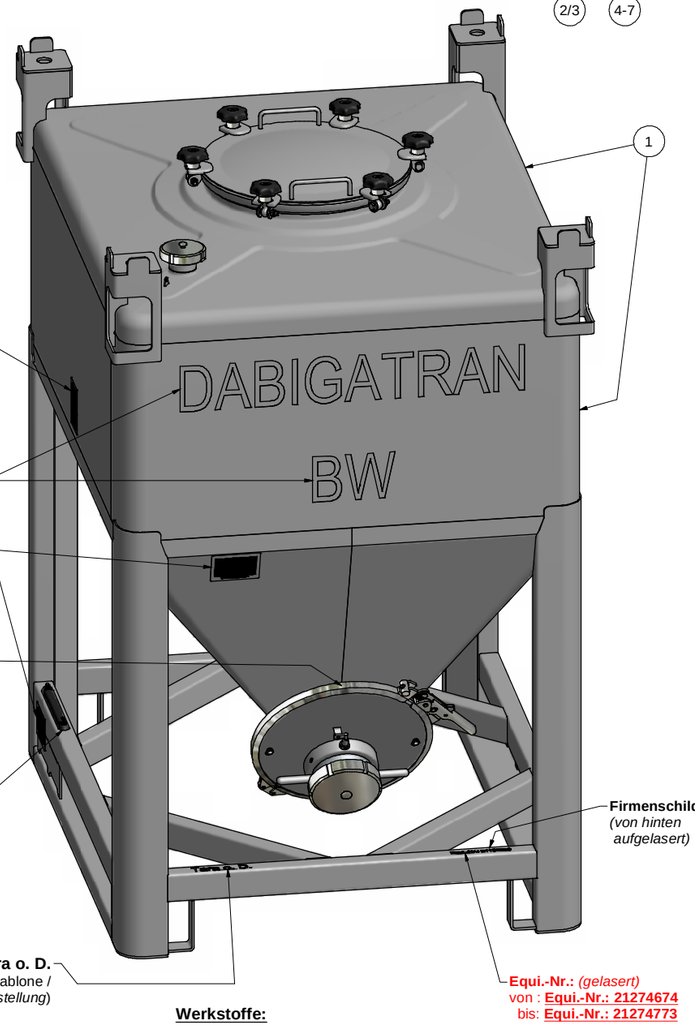

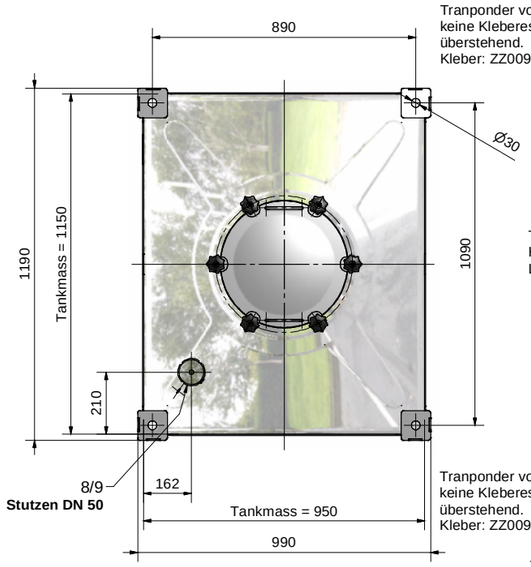

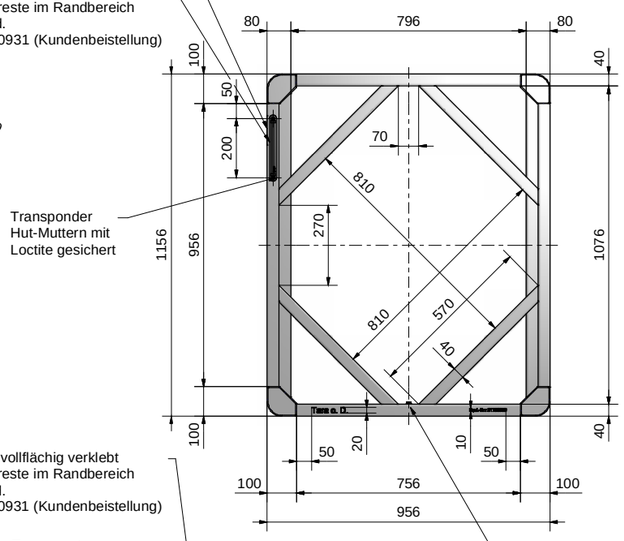

P (1 : 4)

HU-Etikett
(über Rohrrahmen und
Positionsblech kleben)

Tranponder vollflächig verklebt
keine Klebereste im Randbereich
überstehend.
Kleber: ZZ00931 (Kundenbeistellung)

Transponder
Hut-Muttern mit
Loctite gesichert

Tranponder vollflächig verklebt
keine Klebereste im Randbereich
überstehend.
Kleber: ZZ00931 (Kundenbeistellung)

Transponder
Hut-Muttern mit
Loctite gesichert

HU-Etikett
(über Rohrrahmen und
Positionsblech kleben)

18/19
6kt-Schraube M8 x 12
für Fließbohrung

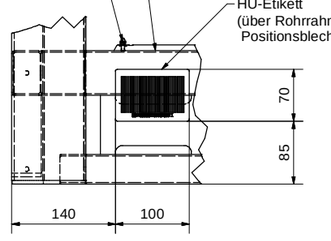

11
O-Ring 259x8
für Flansch DN 200

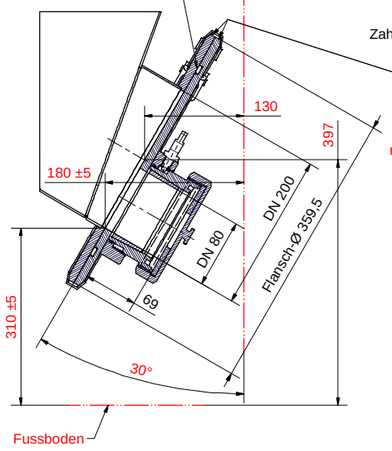

Detail-Auslaufstutzen DN 200
abgangseitig mit Abfüllstutzen DN 80

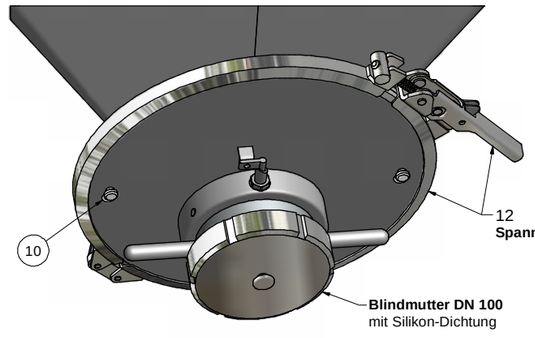

Werkstoffe:

Tank : 1.4404 2B (III C)

Untergestell : 1.4301 1D / 2B (II A / III C)

Oberflächenbehandlung:

Alle Innenschweißnähte blecheben geschliffen Ra <= 0,8 µm.

Alle Schweißnähte gebeizt und passiviert.

Bemerkungen:

Alle Gestellteile durch Bohrungen miteinander verbunden.

Gestell auf Dichtheit geprüft mit 0,2 bar.

100 Stück; Auftrags-Nr.: **86232237**

Name : W. Wöhrle
Datum : 30.09.2014

C	Beschriftung geändert und ergänzt	18.11.2014	TSK
B	Änderung gemäss E-Mail 27.09.14 Beide Flansche DN 200 mit Equi.-Nr.	30.09.14	TWW
A	Änderung gemäss E-Mail 26.08.14 Plombierdraht (1x) statt Plombierblech (2x)	26.08.14	TWW
Zust.	Änderungen	Datum	Name

Allgemeintoleranzen nach DIN ISO 2768-1: f ☐ m ☐ c ☒ v ☐

UCON CONTAINERSYSTEME WERK HAUSACH

Schutzvermerk nach DIN ISO 16016 beachten, alle Rechte vorbehalten. UCON AG Containersysteme KG

Maßstab: 1 : 10 | Bearb. 18.08.14 TWW | Gepr. - - | Norm.

Bezeichnung: BULKWARE-CONTAINER 785 L

Sach-Nr.: KF09804 | Zeichnungs-Nr.: 10.138.000240 | Index C | DIN A1