Schweissplan

Ausnutzung der zulässigen Berechnungs-spannung in der Schweißnaht 85%

Arbeitsprüfung und zerstörungsfreie, Prüfung nach AD Merkblatt HP0 Tafel 1

Ausführung SG-WIG Zusatzwerkstoff Interfil 19 12 3 nc Oerlikon Wirth

Behälterlängsnaht

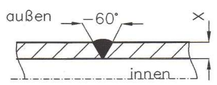

Rundnaht

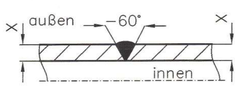

Stutzenanschluss

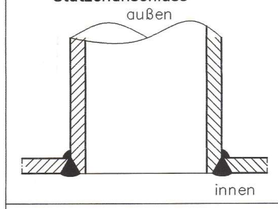

Änderung eines bestehenden Druckbehälters

Art der Änderung:

Ovales Mannloch im 1. Mantelschuss abtrennen
Mit Blech verschließen und verschleifen

Füße entfernen und durch längere ersetzen

Bestehender Auslauf entfernen und durch
Druck Domdeckel ersetzen

Reinigung & Luftleitung entfernen, verschließen
und teilweise mit neuen Anschlüssen versehen

Füllstandsanzeige entfernen & verschließen

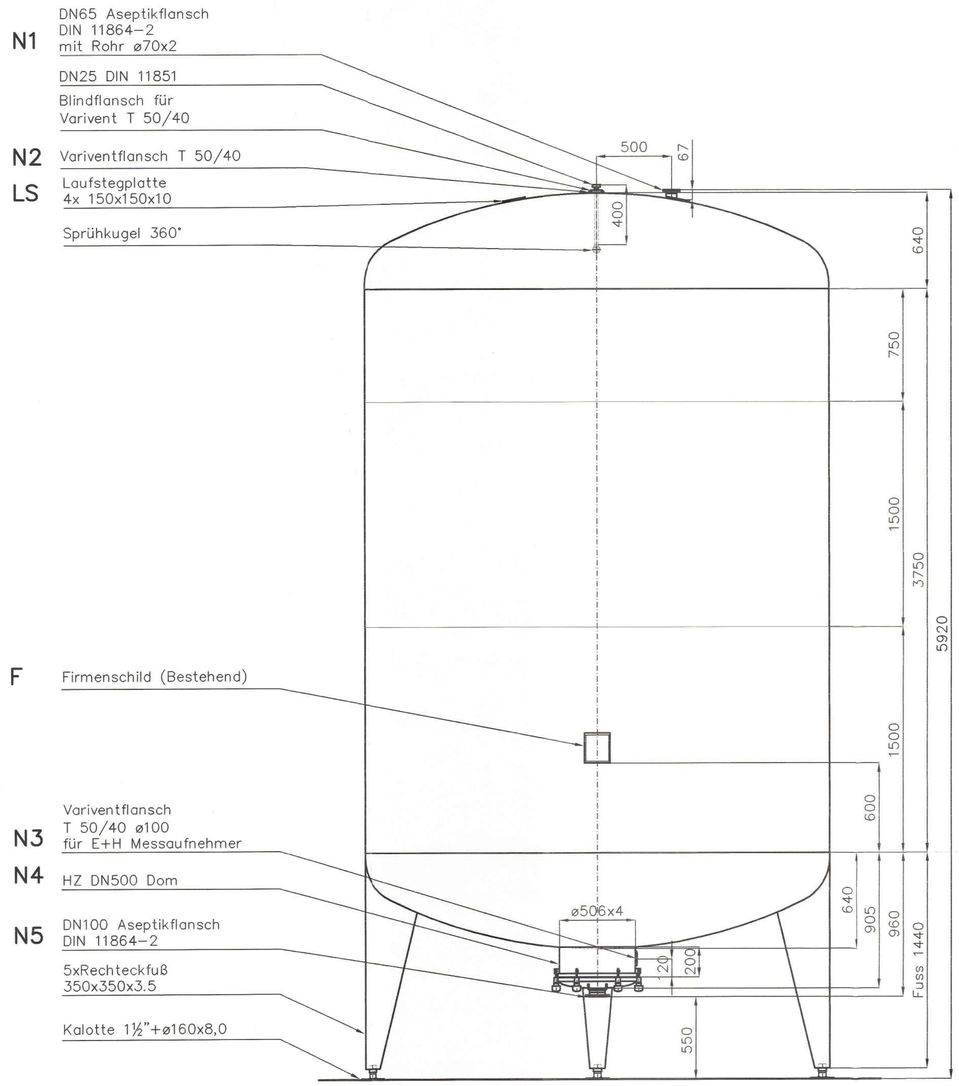

Für die Lage der Stutzen usw. ist die Draufsicht maßgebend !!

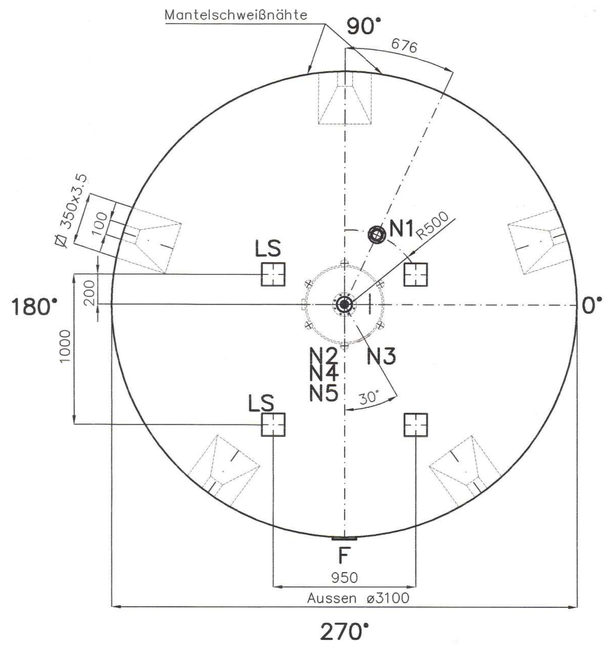

WAZ 3.1B nach EN 10204

WAZ-Nachweis

Coil Nr.	Material	WAZ	eingesetztes	Unterschrift

Geprüft (mit Abnahme nach AD-2000)
Anlagen
Mannheim, den 17. April 2003
TÜV Bayern, Hessen, Sachsen, Südwest e.V.
Fachbereich Dampf- und Drucktechnik
Der Sachverständige

Produktraum

Ausgelegt für ein spez. Gewicht von 1,0 kg/dm³
Medium: Bier
max. Arbeitstemperatur: 50° C
Abnahme TÜV-Bayern

Betriebsüberdruck :	+2,8	bar
Betriebsunterdruck :	−0,0	bar
Prüfdruck :	+3.7	bar

mindest Materialstärke	
o.Boden	6,4 mm
u.Boden	7,6 mm
Mantel 1. Schuss	4,0 mm
Mantel 2. Schuss	4,0 mm
Mantel 3. Schuss	4,0 mm

Klöpperboden oben Werkstoff 1.4541 IIIc
Rest in Werkstoff 1.4301 IIIc

Daten des Druckbehälters

Hersteller:
Ludwig Edel GmbH + Co
7988 Wangen / Algäu

Baujahr	1978	
		Behälter
zul.Betriebsüberdruck	bar	2,8
Prüfdruck	bar	3,7
zul.Betriebsunterdruck	bar	0,0
zul.Betriebstemperatur	°C	50
Inhalt	ca. l	23.390
Spez.Gewicht	Kg/dm³	1,0
Werkstoff Nr.		1.4301
		1.4541

N2, N3
Detail Variventflansch M1:2

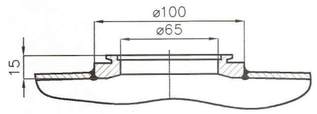

Zur Fertigung Freigegeben

geprüft	Konstruktion	Vertrieb
Datum:		
Name:		

Zeichnung in der Fertigung : ☐ Ja ☐ Nein
Besonderheiten
.....
.....

Änderungen			
Nr.	Datum	Name	Änderung
1	31.03.03	J.Nanson	Domzarge war 250, alle Höhenmaße 50mm kürzer
2	11.04.03	J.Nanson	Betriebsdruck korrektur nach TÜV Angabe
3	14.04.03	J.Nanson	Kundenänderung: Flansch N2 & N3 war ø165, LP hinzu

Pos.	Anz.	Benennung / Rohmaße	DIN	Werkstoff	Bemerkung
17	1	Firmenschild		1.4301	vorhanden
16	1	Firmenschildbrücke		1.4301	vorhanden
15	4	Laufstegkonsole aus Bl.150x150x10mm		1.4301	
14	5	Kalotte R1½"		1.4301	
13	5	Fußplatte aus Bl.ø160x8mm		1.4301	
12	5	Fuß aus Bl. Ø 350xø100x3.5mm		1.4301	
11	1	Reinigungseinheit mit Sprühkopf		1.4301	
10	1	DN25 Gewindestutzen (Reinigung)	11 851	1.4301	
9	1	Blech ø150x60x8,0mm		1.4301	WAZ 3.1B / AD W2
8	1	Ellipse aus Blech 750x550x4,0		1.4301	WAZ 3.1B / AD W2
7	1	Varivent Blindflansch		1.4301	WAZ 3.1B / AD W2
6	2	Varivent Flansch T 50/40 ø100		1.4404	WAZ 3.1B / AD W2
5	1	Rohr ø70x2,0mm		1.4404	WAZ 3.1B / AD W2
4	1	DN 65 Aseptflansch	11 864-2	1.4404	WAZ 3.1B / AD W2
3	1	DN 100 Aseptflansch	11 864-2	1.4404	WAZ 3.1B / AD W2
2	1	Domdeckel O-Ring Dichtung		EPDM	
1	1	HZ Druckdom DN500 3 bar		1.4571	WAZ 3.1B m.Bauteilzulassung

2003	Tag	Name
Gez.	25.03.03	Jutta Nanson
Gepr.		
Norm		

Zeichnungs Nr. 1020893
Werkstoff Nr.

Maßstab: 1:20
Masse ohne Toleranzangabe nach:

Umbau 2 Drucktank
ca. 23.390 Liter Volumen
Fa. Edel Nr. 2-6161 d
Fa. Edel Nr. 2-6162 d

Paulaner Brauerei GmbH
Hochstraße 75
81541 München

Mœschle Behälterbau GmbH
Zertifiziertes QM-System nach DIN EN ISO 9001