Untenansicht

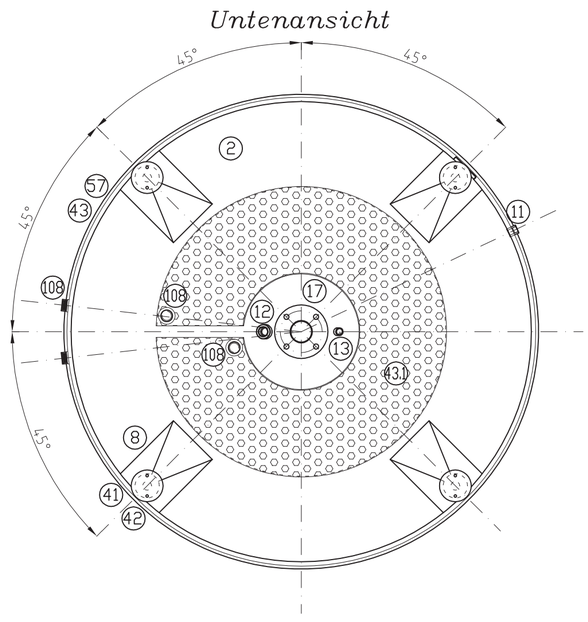

Seitenansicht

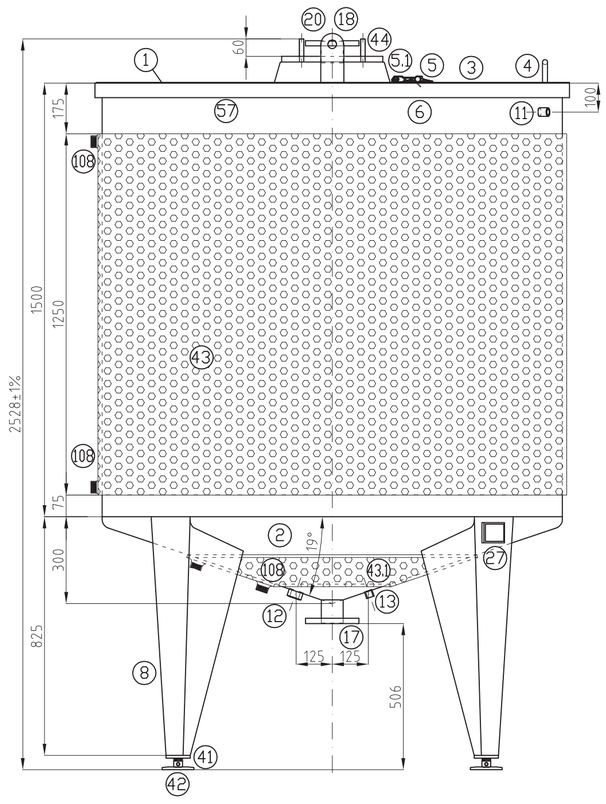

Detail 41, 42

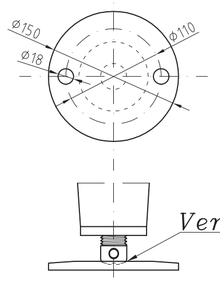

Maßstab 1:5

Draufsicht

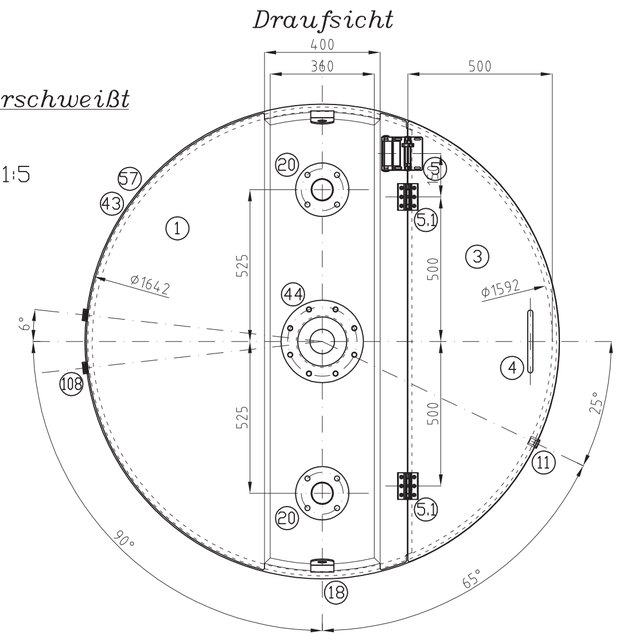

BEMERKUNGEN:

- Vor Inbetriebnahme sind die Behälter bauseits im Fundament zu befestigen.
- Kalkulationsgrundlage der Wandstärken sowie der Fußkonstruktion der Behälter ist ein späteres Füllmedium von Spez. 1300 kg/m3
- Die Kühl/ Heizkanäle sind mit einem maximalen Betriebsdruck mit Heißwasser von 2,5 Bar / 80° C zu betreiben.
- Schweißnähte/Oberfläche innen fein verschliffen gebeitzt und passiviert.
  Schweißnähte/Oberfläche außen gebeitzt und passiviert.
- Leergewicht 1000Kg.

POS.	BESCHREIBUNG	WERKSTOFF
108	Muffe IN/OUT GAS Ø1"¼ nach ISO 228 für Thermplate	AISI 304
57	Verstärkungen für Zylinder	AISI 304
44	Rührwerksflansch UNI EN 1092/1 PN10 DN150	AISI 304
43.1	Heizmantel "Pillowplate" Stärke=1,2mm 3.52Liter	AISI 304
43	Heizmantel "Heiz/Kühlschlange" Stärke=1,5mm 31.25Liter	AISI 304
42	Teller Ø150mm	AISI 304
41	Verstellbare Kalottenfüße M30	AISI 304
27	Namemschild (von Behälter KG beigestellt)	AISI 304
20	Flansch UNI EN 1092-1 PN10 DN65	AISI 304
18	Kranösen	AISI 304
17	Flansch UNI EN 1092-1 PN10 DN65	AISI 304
13	Muffe GAS Ø½" nach ISO 228	AISI 304
12	Muffe GAS Ø1" nach ISO 228	AISI 304
11	Muffe GAS Ø1" nach ISO 228	AISI 304
8	Beine Stärke=2,0mm	AISI 304
6	Zylinderstärke=3,0mm	AISI 304
5.1	Scharnier Fa. Schmersal (von Behälter KG beigestellt)	
5	Scharnier-Sicherheitsschalter Fa. Schmersal (von Behälter KG beigestellt)	
4	Griff	AISI 304
3	Klappdeckel Stärke=3,0mm	AISI 304
2	Kegelförmiger Unterboden Stärke=3,0mm	AISI 304
1	Flachdach Stärke=3,0mm	AISI 304

ABRUNDUNGEN NICHT BEWERTET	OBERFLÄCHE: Int. = Mec. poliert Ext. = satiniert	RUNZELIGKEIT: -	QUOTEN OHNE TOLLERANZ GEZEIGT GENAUIGKEIT MAYO UNI EN 22768

REV.	BESCHREIBUNG / AKTUALISIERUNGEN	DARSTELLER KONTROLLEUR	ZEICHNUNG N° DATUM
00	Prozesstank auf Beine mit 3.000 Liter Inhalt und Heiz/ Kühlkanäle	P.I. Favia P.I. Piccininni	0-105630030/18 07/03/18

N° ANGEBOT:

AUFTRAG NR: 5897/002

STEMPEL:

NOTEN:

Für Bestätigung.....

BEHÄLTER KG BREMEN
Behälter KG Bremen GmbH & Co.
Theodor-Barth-Str. 25
28307 Bremen - Germany
Tel. +49 (0) 421 34 85 114
E-Mail: mail@behaelter-kg.de

Maßstab: 1:15