Untenansicht

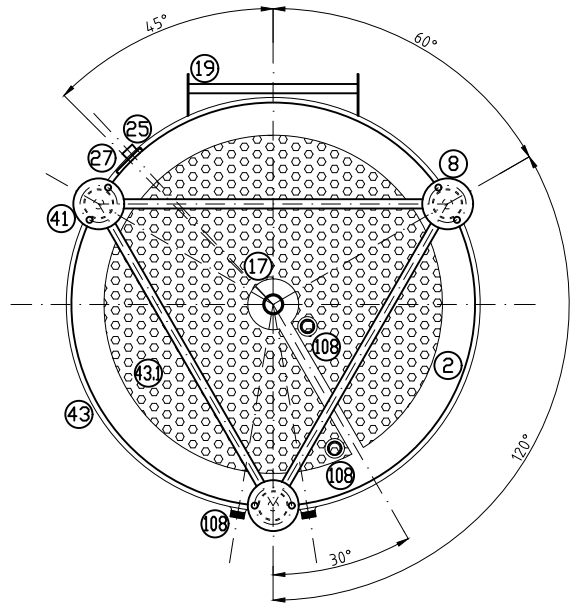

Detail 7

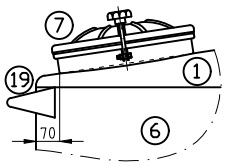

Detail 21
Stck. 4

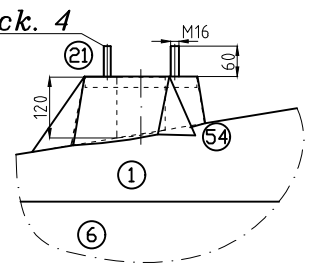

Maßstab= 1:10

Seitenansicht

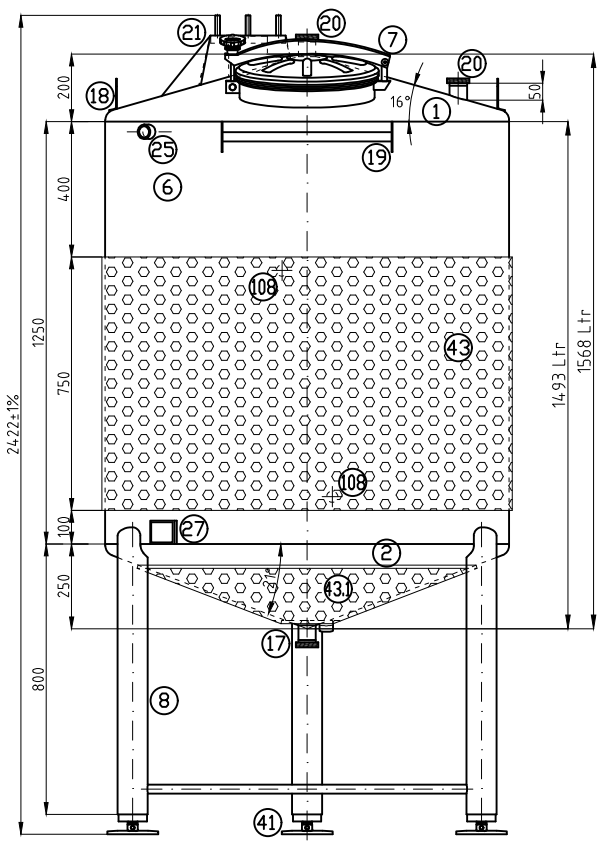

Detail 41, 42

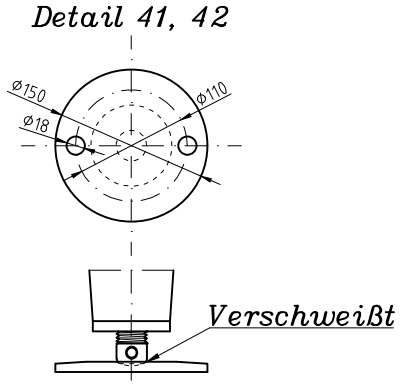

Maßstab 1:5

Draufsicht

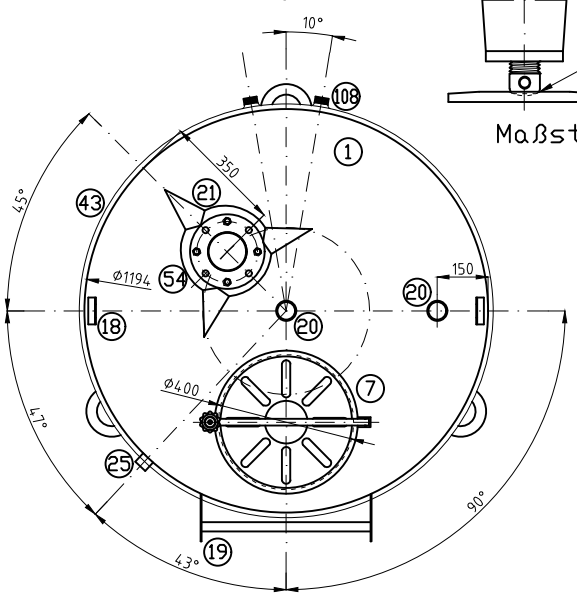

BEMERKUNGEN:

- Vor Inbetriebnahme sind die Behälter bauseits auf dem Fundament zu befestigen
- Kalkulationsgrundlage der Wandstärken sowie der Fußkonstruktion der Behälter ist ein späteres Füllmedium mit einem spez. Gewicht von max. 1,3 To/m3.
- Die Thermoplate sind mit einem max. Betriebsdruck von + 2 bar Dampf / max. Betriebstemperatur von +120°C zu betreiben.
- Schweißnähte/Oberfläche innen gebeitzt und passiviert - IID/(BA)
  Schweißnähte/Oberfläche außen gebeitzt und passiviert - IID/(BA)

POS.	BESCHREIBUNG	WERKSTOFF
108	Anschlüsse IN/OUT Ø1" für Thermoplate	AISI 304
54	Verstärkung des Rührwerksflansches	AISI 304
43.1	Thermoplate (Unterboden) Wandstärke=2,5mm	AISI 304
43	Thermoplate (Zylinder) Wandstärke=2,5mm	AISI 304
42	Bodenplatte Ø150mm	AISI 304
41	Höhenverstellbare Kalottenfüße M30	AISI 304
27	Typenschild	AISI 304
25	Muffe Ø1" ISO228	AISI 304
21	Flansch DN100 (PN10) UNI 2277	AISI 304
20	Gewindestutzen DN 50 / DIN11851	AISI 304
19	Leiterbügel	AISI 304
18	Kranösen	AISI 304
17	Gewindestutzen DN 50 / DIN11851	AISI 304
8	Füße Wandstärke=3,0mm	AISI 304
7	Domdeckel Ø400mm ATM	AISI 304
6	Zylinder Wandstärke=3,0mm	AISI 304
2	Kegelboden unten Stärke=3,0mm	AISI 304
1	Kegelboden oben Stärke=2,5mm	AISI 304

ABRUNDUNGEN NICHT BEWERTET	OBERFLÄCHE: BA	RUNZELIGKEIT: -	QUOTEN OHNE TOLLERANZ GEZEIGT GENAUIGKEIT MAYO UNI EN 22768

REV.	BESCHREIBUNG / AKTUALISIERUNGEN	DARSTELLER KONTROLLEUR	ZEICHNUNG N° DATUM
00	Rührwerksbehälter auf Füßen mit 1.568 Liter Inhalt und Heiz/ Kühlkanäle		0-105630015/17 18/02/17
			0-105630015/17 03/03/17

KUNDE:	N° ANGEBOT:	AUFTRAG NR: 5380/003

STEMPEL:

NOTEN:

Für Bestätigung.....

BEHÄLTER KG BREMEN
Behälter KG GmbH & Co.
Theodor-Barth-Str. 25
28307 Bremen
Telefon (0421) 3 46 90 34
Telefax (0421) 3 46 90 36
www.behaelter-kg.de
mail@behaelter-kg.de

Maßstab: 1:15