Nenn-Inhalt: 1000 Ltr.	Tats. Inhalt: ca.1036 Ltr.
Mantelinhalt: 11,3 Ltr./cm	Bodeninhalt: 101 Ltr.
Mantelhöhe ges.: 738mm	
Aufteilung Mantelumfang	Stück 1
Werkstoff: 1.4301 (V2A)	1.4571 / 1.4404 (V4A)
Oberfläche: 1.4301-IIId	1.4571-IIIc / 1.4404-IIId

Maß- und Inhaltsangaben können auf Grund von fertigungstechnischen und verfahrensbedingten Toleranzen abweichen.

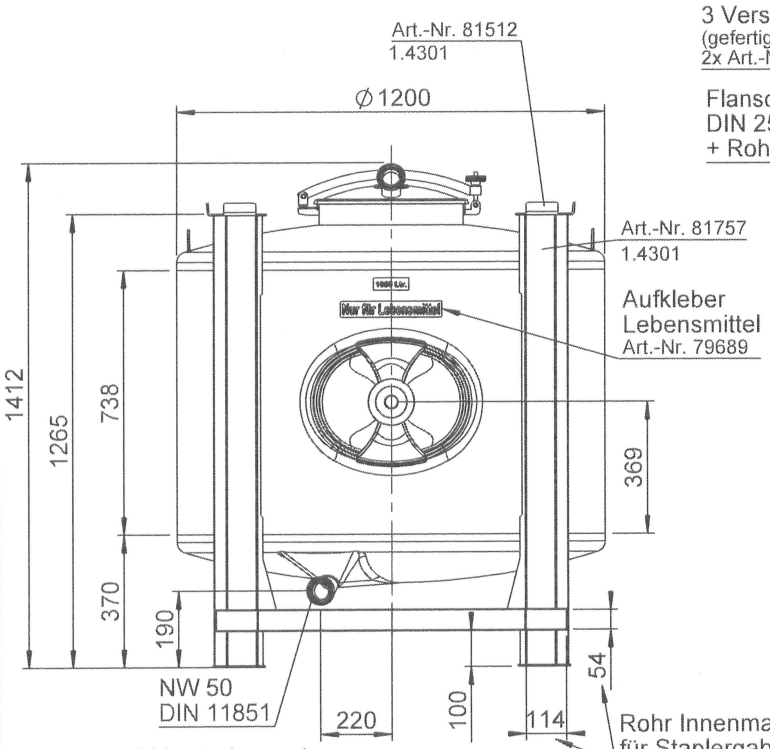

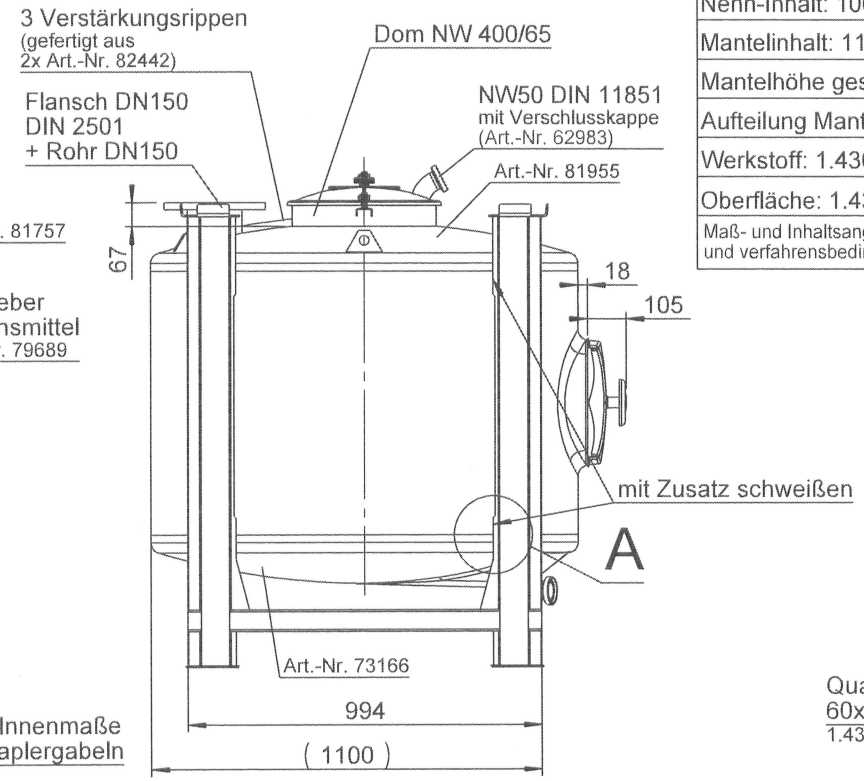

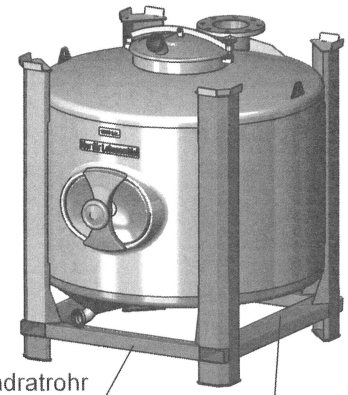

Quadratrohr
60x60x3
1.4301

Rechteckrohr
120x60x3
1.4301

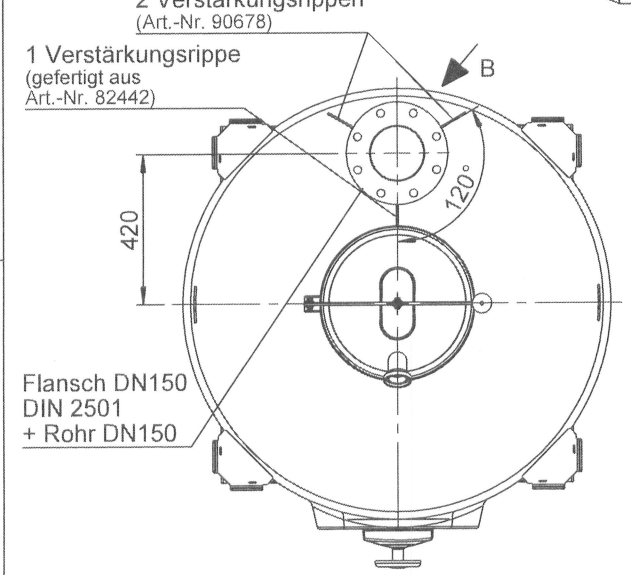

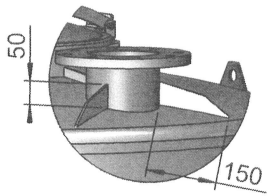

Ansicht B
(M 1:15)

Flansch DN150
(M 1:15)

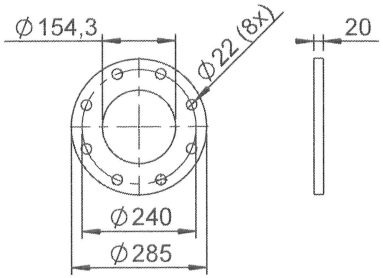

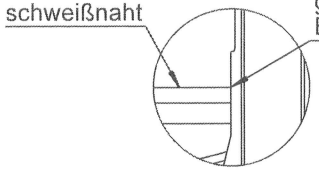

A (1 : 10)

- **Medium berührte Teile V4A**
- **Ohne Firmen-Logo**
- **Stapelhöhe max. 3 gefüllte Behälter**
- **Bedienungsanleitung Industrie -deutsch-**

E25038-0 ST-T-120-S4 V0002

Freigabe erteilt am / durch:	
Maßstab	1:20 (1:10 / 1:15)
Datum	27.10.2016
Name	Marks