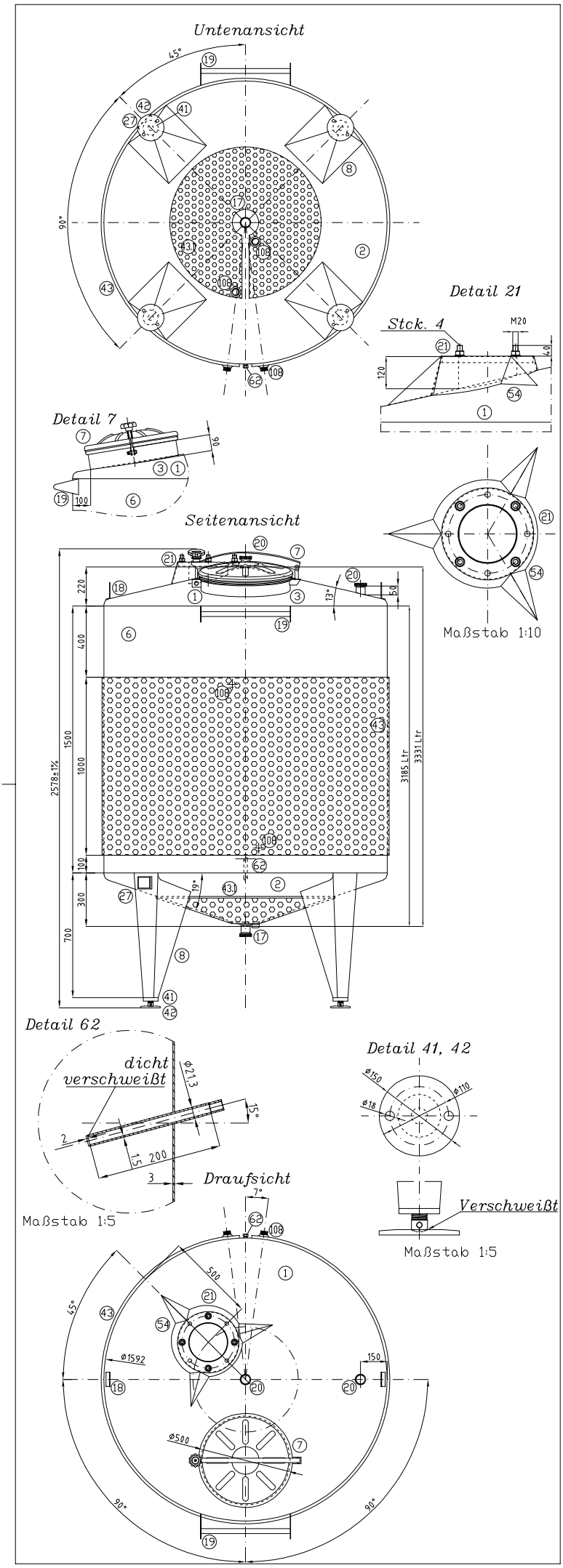

BEMERKUNGEN:

- Vor Inbetriebnahme sind die Behälter bauseits auf dem Fundament zu befestigen
- Kalkulationsgrundlage der Wandstärken sowie der Fußkonstruktion der Behälter war ein späteres Füllmedium mit einem spez. Gewicht von max. 1,3 To/m3.
- Die Doppelmäntel sind mit einem max Betriebsdruck von +2,0bar Dampf / max Betriebstemperatur von +120°C zu betreiben.
- Schweißnähte/Oberfläche innen gebeitzt und passiviert - IID/(BA)
  Schweißnähte/Oberfläche außen gebeitzt und passiviert - IID/(BA)

POS.	BESCHREIBUNG	WERKSTOFF
108	Anschlüsse IN/OUT Ø1" für Doppelmäntel	AISI 304
62	Tauchhülse für PT100 Sonde L=200mm	AISI 304
54	Verstärkung des Rührwerksflansch	AISI 304
43.1	Thermoplate (Unterboden) Wandstärke=2,5mm	AISI 304 2B
43	Thermoplate (Zylinder) Wandstärke=2,5mm	AISI 304 BA
42	Bodenplatte Ø150mm	AISI 304
41	Höhenverstellbare Kalottenfüße M30	AISI 304
27	Typenschild	AISI 304
21	Flansch DN200 (PN10) UNI 2278	AISI 304
20	Gewindestutzen DN 50 / DIN11851	AISI 304
19	Leiterbügel	AISI 304
18	Kranösen	AISI 304
17	Gewindestutzen DN 50 / DIN11851	AISI 304
8	Füße Wandstärke=2,0mm	AISI 304
7	Domdeckel Ø500mm ATM	AISI 304
6	Zylinder Wandstärke=3,0mm	AISI 304
3	Ausdehnungsgefäß Ø500mm H=90mm	AISI 304
2	Kegelboden unten Stärke=3,0mm	AISI 304
1	Kegelförmiger Oben Stärke=2,5mm	AISI 304

ABRUNDUNGEN NICHT BEWERTET	OBERFLÄCHE: Int.=BA Ext.=BA	RUNZELIGKEIT: -	QUOTEN OHNE TOLLERANZ GEZEIGT GENAUIGKEIT MAYO UNI EN 22768

REV.	BESCHREIBUNG / AKTUALISIERUNGEN	DARSTELLER KONTROLLEUR	ZEICHNUNG N° DATUM
00	Rührwerksbehälter auf Beine mit 3.331 Liter Inhalt und Heiz/ Kühlkanäle	Cistulli M. / P.I. Piccininni	0-105618030/19 / 03/07/19

KUNDE:	Artikel:	AUFTRAG NR:
	11612	6347/004

STEMPEL:

BEHÄLTER KG BREMEN
Behälter KG Bremen GmbH & Co.
Theodor-Barth-Str. 25
28307 Bremen - Germany
Tel. +49 (0) 421 34 85 114
E-Mail: mail@behaelter-kg.de

Maßstab: 1:15