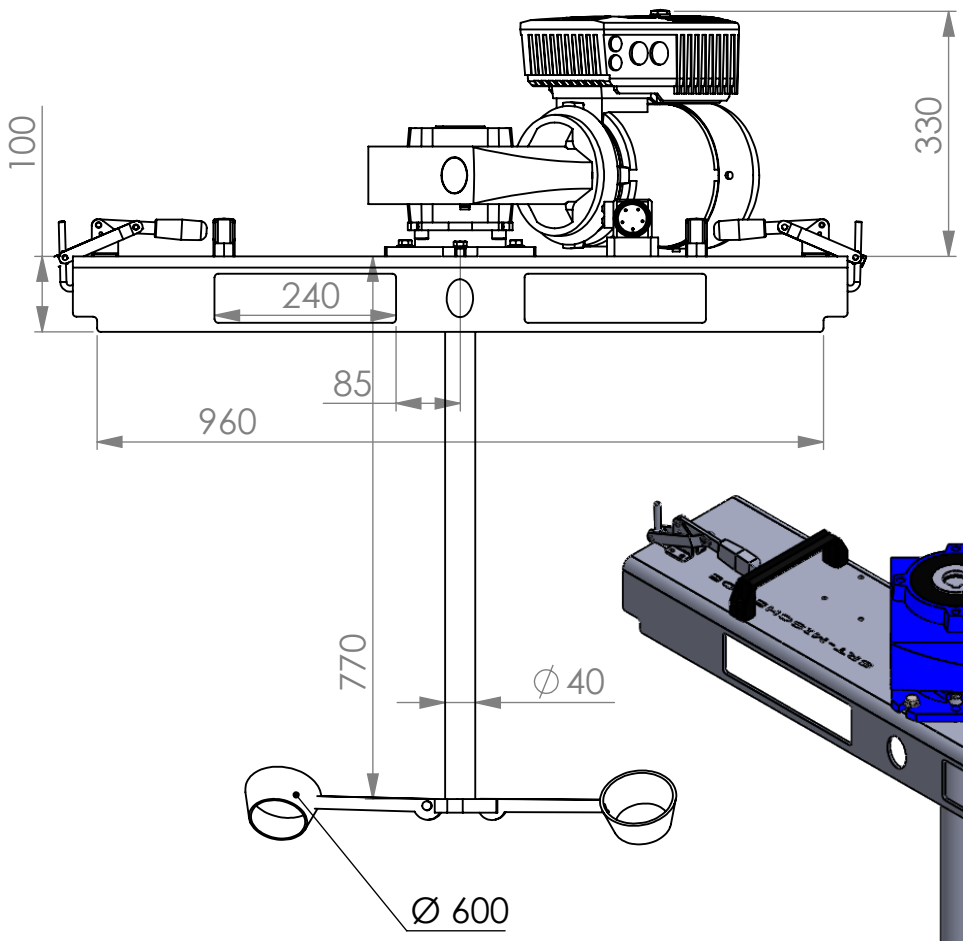

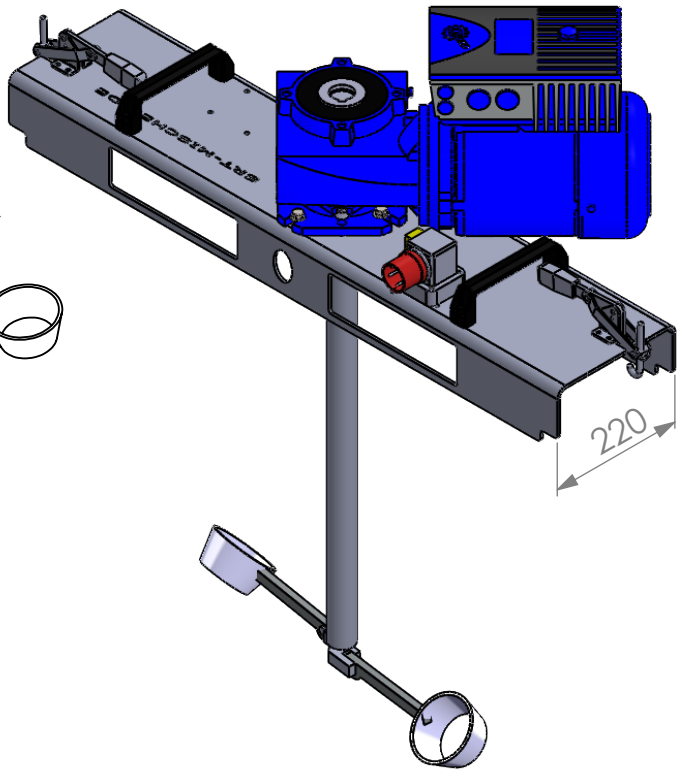

BEHÄLTER KG
BREMEN

		BEMASSUNGEN SIND IN mm		NAME
			GEZEICHNET	
			DATUM	16.06.2017
			GENEHMIGT PROD.	
			QUALITÄT	
			KOMMENTARE:	
NÄCHSTE BAUGR.	VERWENDET AUF	Werkstoff 1.4571		
ANWENDUNG		ZEICHNUNG NICHT SKALIEREN		

IBC-0260

2,2 KW 0-300 UPM
3 PH 400 V 50/60 Hz

GRÖSSE		ÄND.
A		
	GEWICHT:	BLATT 1 VON 1