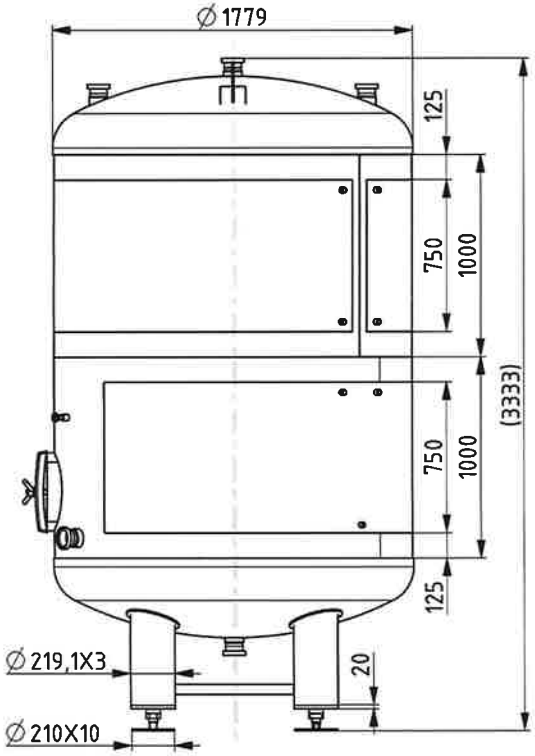

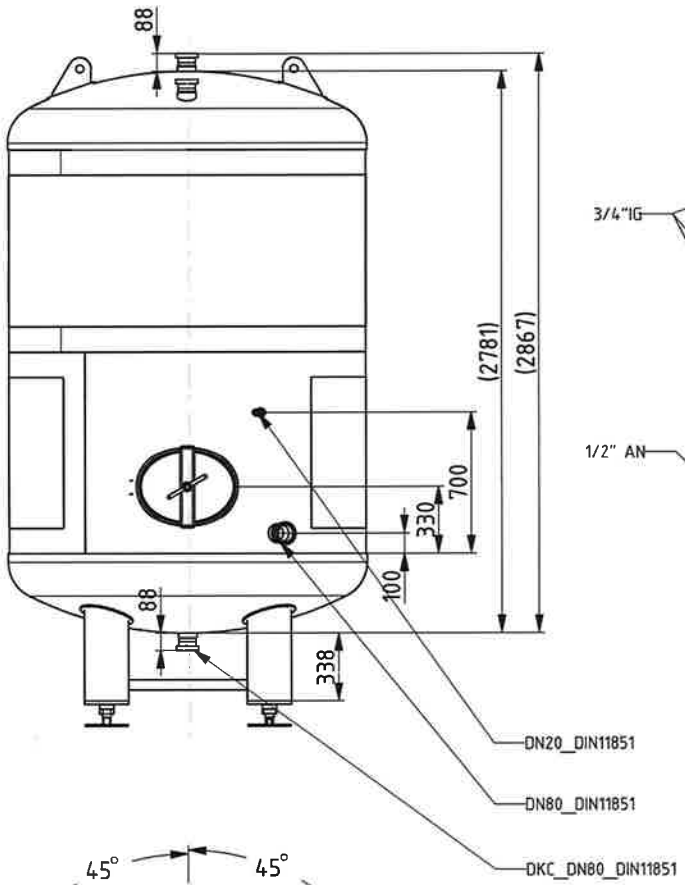

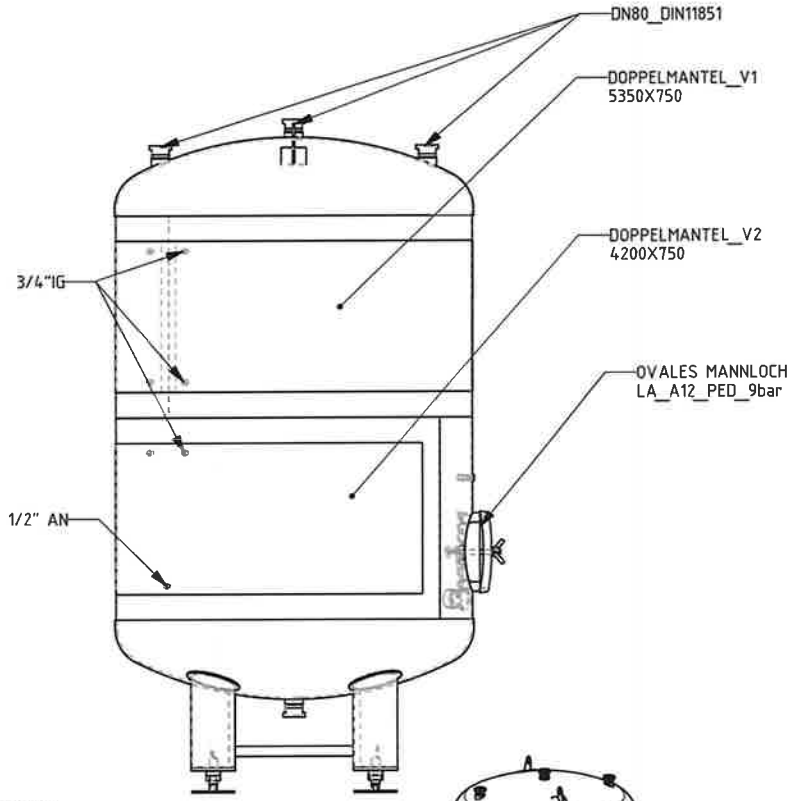

1:50

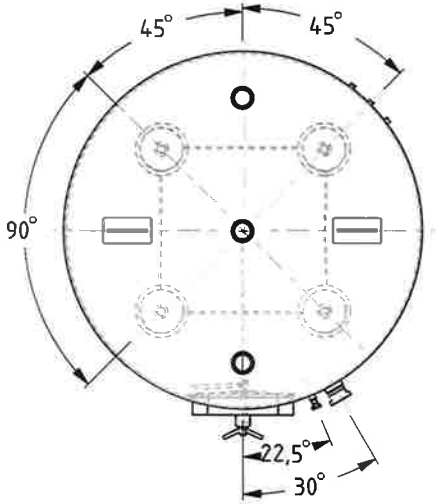

1:50

ISO 128	Tolerance prostih mer: ISO 2768-1: m	Obdelava			Material	Merilo	Masa [kg]
					EN 1.4301	1:25	1235,5
			One	Priimek	Podpis	Naziv	
		Vodja		SKRLJ T.		LAGERTANK_LT_6000L	
		Konstr.	08.09.14	Robert C.			
		Risal	08.09.14	Robert C.			
		Pregl.		SKRLJ T.			
		www.sk-group.biz				Ident X	List 1 / 1
							Revizija 1.0
Znak	Sprememba	Datum	Podpis	M: 14160_LTIJ_D1900H2000_60HL_JBT I R: LTXD_6000L_D1780H2000_60HL			A3